Gnutti Bortolo

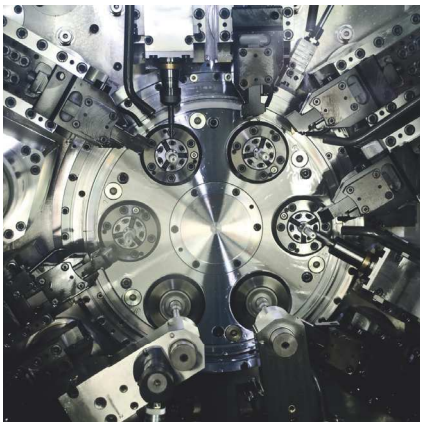

REPARTO 2

181 - 217

MACCHINE UTENSILI & ACCESSORI

MACCHINE UTENSILI
ACCESSORI PER MACCHINE UTENSILI

Smerigliatrice a doppia mola 404, mm 150
Double grinding wheel grinder 404, mm 150

Art. 21012 GnuBo

Descrizione:
Smerigliatrice a doppia mola 404 per mole con diametro di mm 150, ideale per l'impiego in campo artigianale e professionale. Corpo in alluminio rinforzato, motore monofase 370 W. Dotata di mole abrasive con grana differenziata e protezioni antinfortunistiche. Conforme alle normative CE.

Double grinding wheel grinder 404 for wheels with diameter mm 150, ideal for professionals and craftsmen. Body made of strengthened aluminium, single-phase motor 370 W. Equipped with different grits grinding wheels and safety protections. According to CE standards.

ART. 21012404		
DESCRIZIONE DESCRIPTION	UNITA' UNIT	VALORE VALUE
tipo kind	404	
voltaggio voltage	V	230
frequenza frequency	Hz	50
potenza power	W	370
velocità speed	giri/min rpm	2800
dimensioni delle mole grinding wheels dimensions	mm	150 x 20 x 16
ingombro total size	mm	520 x 210 x 320
peso weight	Kg	10
colonna column	cod. GB	25132303

Smerigliatrice a doppia mola 241, mm 150
Double grinding wheel grinder 241, mm 150

Art. 21018 GnuBo

Descrizione:
Smerigliatrice a doppia mola 241 per mole con diametro di mm 150, per lavorazioni industriali, indicata per operazioni di sgrossatura ad esportazione materiale. Corpo maggiorato, motore trifase 450 W. Completa di protezioni antinfortunistiche e attacchi per aspirazione, puo' essere dotata di mole abrasive con grana differenziata. Mole non comprese. Conforme alle normative CE.

Double grinding wheel grinder 241 for wheels with diameter mm 150 for industrial working, suitable for roughing-out operations and for removal of material. Oversize body, three-phase motor 450 W. Equipped with safety protections and suction fittings, it can be equipped with grinding wheels of different grits. Grinding wheels not included.
Conforming to CE standards.

ART. 21018241		
DESCRIZIONE DESCRIPTION	UNITA' UNIT	VALORE VALUE
tipo kind	241	
voltaggio voltage	V	400
frequenza frequency	Hz	50
potenza power	W	450
velocità speed	giri/min rpm	2800
dimensioni delle mole grinding wheels dimensions	mm	150 x 25 x 16
ingombro total size	mm	520 x 210 x 320
peso weight	Kg	9
colonna column	cod. GB	25132303

Smerigliatrice a doppia mola 405, mm 200
Double grinding wheel grinder 405, mm 200

Art. 21023 GnuBo

Descrizione:
Smerigliatrice a doppia mola 405 per mole con diametro di mm 200, ideale per l'impiego in campo artigianale e professionale. Corpo in alluminio rinforzato, motore monofase 500 W. Dotata di mole abrasive con grana differenziata, protezioni antinfortunistiche e attacco per aspirazione. Conforme alle normative CE.

Double grinding wheel grinder 405 for wheels with diameter mm 200, ideal for professionals and craftsmen. Body made of strengthened aluminium, single-phase motor 500 W. Equipped with different grits grinding wheels, safety protections and suction fittings. According to EC standards.

ART. 21023405		
DESCRIZIONE DESCRIPTION	UNITA' UNIT	VALORE VALUE
tipo kind	405	
voltaggio voltage	V	230
frequenza frequency	Hz	50
potenza power	W	500
velocità speed	giri/min rpm	2800
dimensioni delle mole grinding wheels dimensions	mm	200 x 20 x 16
ingombro total size	mm	570 x 290 x 340
peso weight	Kg	15
colonna column	cod. GB	25132303

Smerigliatrice a doppia mola 243, mm 200
Double grinding wheel grinder 243, mm 200

Art. 21027 GnuBo

Descrizione:
Smerigliatrice a doppia mola 243 per mole con diametro di mm 200, per lavorazioni industriali, indicata per operazioni di sgrossatura ad esportazione materiale. Corpo maggiorato, motore trifase 850 W. Completa di protezioni antinfortunistiche, attacchi per aspirazione e protezione termica, puo' essere dotata di mole abrasive con grana differenziata. Mole non comprese. Conforme alle normative CE.

Double grinding wheel grinder 243 for wheels with diameter mm 200 for industrial working, suitable for roughing-out operations and for removal of material.
Oversize body, three-phase motor 850 W. Equipped with safety protections, suction fittings and thermal protection, it can be equipped with grinding wheels of different grits. Grinding wheels not included. Conforming to CE standards.

ART. 21027243		
DESCRIZIONE DESCRIPTION	UNITA' UNIT	VALORE VALUE
tipo kind	243	
voltaggio voltage	V	400
frequenza frequency	Hz	50
potenza power	W	850
velocità speed	giri/min rpm	2800
dimensioni delle mole grinding wheels dimensions	mm	200 x 25 x 20
ingombro total size	mm	570 x 290 x 340
peso weight	Kg	14
colonna column	cod. GB	25132303

Smerigliatrici - Smerigliatrici da banco - Smerigliatrici su colonna

Smerigliatrice a doppia mola 143, mm 200
Double grinding wheel grinder 143, mm 200

Art. 21031 GnuBo

Descrizione:
Smerigliatrice a doppia mola Femi 143 per mole con diametro di mm 200, per lavorazioni industriali, indicata per operazioni di sgrossatura ad esportazione materiale. Corpo maggiorato, motore trifase 1100 W. Completa di protezioni antinfortunistiche, attacchi per aspirazione e protezione termica, puo' essere dotata di mole abrasive con grana differenziata. Mole non comprese. Conforme alle normative CE.

Double grinding wheel grinder Femi 243 for wheels with diameter mm 200 for industrial working, suitable for roughing-out operations and for removal of material. Oversize boy, three-phase motor 1100 W. Equipped with safety protections, suction fittings and thermal protection, it can be equipped with grinding wheels of different grits. Grinding wheels not included. Conforming to CE standards.

ART. 21031143		
DESCRIZIONE DESCRIPTION	UNITA' UNIT	VALORE VALUE
tipo kind	143	
voltaggio voltage	V	400
frequenza frequency	Hz	50
potenza power	W	1100
velocità speed	giri/min rpm	2800
dimensioni delle mole grinding wheels dimensions	mm	200 x 30 x 20
ingombro total size	mm	690 x 280 x 360
peso weight	Kg	18
colonna column	cod. GB	25132303

Smerigliatrici - Smerigliatrici su colonna

Smerigliatrice a doppia mola 192
Double grinding wheel grinder 192

Art. 21082 GnuBo

Descrizione:
Smerigliatrice a doppia mola su colonna Femi 192 per lavorazioni industriali, con sistema di aspirazione integrato sul basamento. Corpo maggiorato, motore trifase 750 W. Completa di protezioni antinfortunistiche, può essere dotata di mole abrasive con grana diffe-renziata. Conforme alle normative CE.

Double grinding wheel grinder on column Femi 192 for industrial working, with extraction system provided, built-into the base. Oversized body, three-phase motor 750 W. Equipped with safety protections, it can be equipped with grinding wheels with different grits. Conforming to CE standards.

ART. 21082192		
DESCRIZIONE DESCRIPTION	UNITA' UNIT	VALORE VALUE
tipo kind	192	
voltaggio voltage	V	400
frequenza frequency	Hz	50
potenza power	W	750
velocità speed	giri/min rpm	2800
dimensioni delle mole grinding wheels dimensions	mm	200 x 25 x 20
peso weight	Kg	34

Smerigliatrice a doppia mola 193
Double grinding wheel grinder 193

Art. 21086 GnuBo

Descrizione:
Smerigliatrice a doppia mola su colonna Femi 193 per lavorazioni industriali, con sistema di aspirazione integrato sul basamento. Corpo maggiorato, motore trifase 1100 W. Completa di protezioni antinfortunistiche, può essere dotata di mole abrasive con grana diffe-renziata. Conforme alle normative CE.

Double grinding wheel grinder on column Femi 193 for industrial working, with extraction system provided, built-into the base. Oversized body, three-phase motor 1100 W. Equipped with safety protections, it can be equipped with grinding wheels with different grits. Conforming to CE standards.

ART. 21086193		
CARATTERISTICHE TECNICHE SPECIFICATIONS	UNITA' UNIT	VALORE VALUE
tipo kind	193	
voltaggio voltage	V	400
frequenza frequency	Hz	50
potenza power	W	1100
velocità speed	giri/min rpm	2800
dimensioni delle mole grinding wheels dimensions	mm	200 x 30 x 20
peso weight	Kg	39

Tutti i prodotti DPI in ANTINFORTUNISTICA e SALDATURA!

Levigatrice a nastro orientabile L61
Sand-belt machine L61

Art. 21636 GnuBo

Descrizione:
Levigatrice orientabile su colonna L61 con nastro di mm 1000 x 100, motore tifase.

Sand-belt machine L61 on column with belt mm 1000 x 100, three-phase motor.

ART. 21636161		
DESCRIZIONE DESCRIPTION	UNITA' UNIT	VALORE VALUE
tipo *kind*	L61	
voltaggio *voltage*	V	400
frequenza *frequency*	Hz	50
potenza *power*	HP	0,8
velocità *speed*	giri/min rpm	2800
velocità del nastro *belt speed*	m/s	19
dimensioni del nastro *belt dimensions*	mm	1000 x 100
dimensioni del piano d'appoggio *table dimensions*	mm	150 x 250
ingombro *total size*	mm	450 x 550 x 1000
rumorosità *noise*	dB	72
peso *weight*	Kg	60

Levigatrice a nastro orientabile a 2 velocità L125
Sand-belt machine with 2 speeds L125

Art. 21641 GnuBo

Descrizione:
Levigatrice orientabile su colonna L125 con nastro di mm 1500 x 120, con 2 velocità angolari 1400 giri/min e 2800 giri/min, motore tifase.

Sand-belt machine L125 on column with belt mm 1500 x 120, with 2 speeds 1400 rpm and 2800 rpm, three-phase motor.

ART. 21641125			
DESCRIZIONE DESCRIPTION	UNITA ' UNIT	VALORE VALUE	
tipo *kind*	L125		
voltaggio *voltage*	V	400	
frequenza *frequency*	Hz	50	
potenza *power*	HP	1	1,5
velocità *speed*	giri/min rpm	1400	2800
velocità del nastro *belt speed*	m/s	15	30
dimensioni del nastro *belt dimensions*	mm	1500 x 120	
dimensioni del piano d'appoggio *table dimensions*	mm	185 x 410	
ingombro *total size*	mm	450 x 830 x 1050	
rumorosità *noise*	dB	70	
peso *weight*	Kg	65	

Levigatrici e smussatrici - Smussatrici

Smussatrice da banco L41
Bench chamfering machine L41

Art. 21673 GnuBo

Descrizione:
Smussatrice da banco L41 con motore tifase. Profondità di smusso 0 - 7 mm x 45°, angolo 15° - 45°.

Bench chamfering machine L41 with three-phase motor. Bevel deepness 0 - 7 mm x 45°, corner 15° - 45°.

ART. 21673041			
DESCRIZIONE DESCRIPTION	UNITA ' UNIT	VALORE VALUE	
tipo *kind*	L41		
voltaggio *voltage*	V	400	
frequenza *frequency*	Hz	50	
potenza *power*	HP	2	3
velocità *speed*	giri/min rpm	1400	2800
dimensioni del piano d'appoggio *table dimensions*	mm	100 x 480	
profondità di smusso *bevel deepness*	mm	0 - 7	
angolo di smusso *bevel corner*		15° - 45°	
ingombro *total size*	mm	430 x 550 x 270	
rumorosità *noise*	dB	70	
peso *weight*	Kg	55	

Affilatrice per punte
Drill grinding machine

Art. 21693 GnuBo

ART. 21693100		
DESCRIZIONE DESCRIPTION	UNITA' UNIT	VALORE VALUE
tipo *kind*	GH10T	
velocità *speed*	giri/min rpm	5300
voltaggio *voltage*	V	230
frequenza *frequency*	Hz	50
potenza *power*	W	180
angolo di affilatura *sharpening corner*		90° - 135°
campo di affilatura *sharpening range*	mm	2 - 13
ingombro *total size*	mm	310 x 180 x 190
peso *weight*	Kg	9,5

Descrizione:
Affilatrice per punte elicoidali con regolazione continua della velocità. Dotazione standard: pinze da diametro mm 2 a mm 13.

Twist drill grinding machine with continuous adjustment of speed. Standard equipment: collets from diameter mm 2 to mm 13.

Segatrice a nastro 782XL, mm 1335
Belt sawing machine 782XL, mm 1335

Art. 22057 GnuBo

ART. 22057782		
DESCRIZIONE DESCRIPTION	UNITA' UNIT	VALORE VALUE
tipo *kind*	782XL	
voltaggio *voltage*	V	230
frequenza *frequency*	Hz	50
potenza *power*	W	950
dimensioni della sega *saw dimensions*	mm	1335 x 13 x 0,65
denti per pollice *theet per inch*	Z/1"	8/12
velocità della sega *saw speed*	m/min	60 - 80
ingombro *total size*	mm	730 x 390 x 500
peso *weight*	Kg	16

CAPACITA' DI TAGLIO CUT CAPACITY			
	forma del pezzo / workpiece form		
angolo di taglio cut angle	rettangolare rectangular [mm]	tondo round [mm]	quadro square [mm]
0°	100 x 85	105	95
45°	65 x 60	65	65

Descrizione:
Segatrice a nastro 782XL con lunghezza della sega mm 1335, serie professionale. Taglio senza lubrificazione, angolo di taglio regolabile da 0° a 45° sinistra, base con morsa integrata. Motore monofase da 950 W con 2 velocità a commutazione elettronica.
Dotazione di serie: asta fermo barra regolabile per l'esecuzione di tagli in serie (L = mm 500), kit di ricambio feltri per la pulizia della lama, filtro per l'abbattimento dei disturbi elettromagnetici conforme alle normative vigenti, lama bimetallica al cobalto.

Belt sawing machine 782XL with saw legth mm 1335, professional series. Cut without lubrication, adjustable left cutting angle from 0° to 45°, base with integrated vice. 950 W single-phase motor with 2 electronic switching speeds. Standard equipment: adjustable bar stop-rod for mass-produced cuts (L = mm 500), blade cleaning felt spares kit, filter-circuit for electromagnetic interference damping according to laws, bimetallic cobalt saw.

Segatrici a nastro - Segatrici a nastro

Segatrice a nastro 785XL, mm 1735
Belt sawing machine 785XL, mm 1735

Art. 22070 GnuBo

Descrizione:
Segatrice a nastro 785XL con lunghezza della sega mm 1735, serie professionale, ideale per il taglio di ampi profili (canaline, tubolari, ecc.). Taglio senza lubrificazione, angolo di taglio regolabile da 0° a 45° sinistra, base con morsa integrata.
Motore monofase 1600 W con 2 velocità a commutazione elettronica con protezione termica.

Dotazione di serie: asta fermo barra regolabile per l'esecuzione di tagli in serie (L = mm 500), maniglie per il trasporto, lama bimetallica al cobalto.

Belt sawing machine 785XL with saw legth mm 1735, professional series, suitable for cutting big profiles (raceways, tubulars, etc.). Cut without lubrication, adjustable left cutting angle from 0° to 45°, base with integrated vice. Singhle-phase motor 1600 W with 2 electronic switching speeds with thermal protection.
Standard equipment: adjustable bar stop-rod for mass-produced cuts (L = mm 500), handles for easy handling, bimetallic cobalt saw.

ART. 22070785		
DESCRIZIONE DESCRIPTION	UNITA' UNIT	VALORE VALUE
tipo kind	785XL	
voltaggio voltage	V	230
frequenza frequency	Hz	50
potenza power	W	1600
dimensioni della sega saw dimensions	mm	1735 x 13 x 0,9
denti per pollice theet per inch	Z/1"	6/10
velocità della sega saw speed	m/min	60 - 80
ingombro total size	mm	1000 x 390 x 570
peso weight	Kg	38

CAPACITA' DI TAGLIO CUT CAPACITY			
	forma del pezzo / workpiece form		
angolo di taglio cut angle	rettangolare rectangular [mm]	tondo round [mm]	quadro square [mm]
0°	205 x 150	152	150
45°	105 x 95	106	102

Segatrice a nastro NG160, mm 1735
Belt sawing machine NG160, mm 1735

Art. 22072 GnuBo

Descrizione:
Segatrice a nastro NG160 con lunghezza della sega mm 1735, serie professionale. Senso di rotazione contrario della lama, tendilama frizionato, taglio senza lubrificazione, angolo di taglio regolabile da 0° a 45° sinistra, base con morsa integrate, carter di protezione della lama con microswitch di sicurezza, cambio lama rapido e senza necessità di utensili. Motore monofase 2000 W dotato di regolatore elettronico digitale di velocità.
Dotazione: asta fermo barra regolabile per l'esecuzione di tagli in serie, maniglie per il trasporto.

Belt sawing machine NG160 with saw legth mm 1735, professional series. Opposite rotation direction of the band saw blade, blade tensioning device with clutch to check and adjust the proper tensioning of the blade, cut without lubrication, adjustable left cutting angle from 0° to 45°, base with integrated quick sliding vice, quick blade changeover with no need of tools.
Single-phase motor 2000 W equipped with digital electronic speed regulator device. Equipment: adjustable bar stop-rod for mass-produced cuts, handles for easy handling.

ART. 22072160		
DESCRIZIONE DESCRIPTION	UNITA' UNIT	VALORE VALUE
tipo kind	NG160	
voltaggio voltage	V	230
frequenza frequency	Hz	50
potenza power	W	2000
dimensioni della sega saw dimensions	mm	1735 x 13 x 0,9
denti per pollice theet per inch	Z/1"	6/10
velocità della sega saw speed	m/min	30 - 80
ingombro total size	mm	1000 x 390 x 570
peso weight	Kg	35

CAPACITA' DI TAGLIO CUT CAPACITY			
	forma del pezzo / workpiece form		
angolo di taglio cut angle	rettangolare rectangular [mm]	tondo round [mm]	quadro square [mm]
0°	160 x 140	150	150
45°	120 x 100	100	100

Segatrice a nastro con basamento NG266, mm 2565
Belt sawing machine with base NG266, mm 2565

Art. 22088 GnuBo

Descrizione:
Segatrice a nastro con basamento NG266 con lunghezza della sega mm 2565, serie professionale. Angolo di taglio regolabile da 0° a 60° sinistra, con dispositivo di bloccaggio rapido nelle posizioni 45° e 60°. Motore trifase da 1300 W completo di quadro comandi a bassa tensione (24V).
Dotazione di serie: asta fermo barra regolabile per l'esecuzione di tagli in serie, impianto di lubrorefrigerazione integrato e protetto, completo di serbatoio ed elettropompa per il ricircolo, basamento ergonomico in acciaio, scomponibile per la ottimizzazione del trasporto, con vano portaoggetti integrato.

Belt sawing machine with base NG266 with saw legth mm 2565, professional series. Adjustable left cutting angle from 0° to 60°, equipped with quick clamping device at 45° and 60° positions.
Three-phase motor 1300 W equipped with very low voltage (24 V) control panel.
Standard equipment: adjustable bar stop-rod for mass-produced cuts, integrated and protected lubricating and refrigerating system complete with tank and recycling electric pump, ergonomic modular base in stainless steel to optimize transport with built-in tool-holder.

ART. 22088266		
DESCRIZIONE DESCRIPTION	UNITA' UNIT	VALORE VALUE
tipo kind	NG 266	
voltaggio voltage	V	400
frequenza frequency	HZ	50
potenza power	KW	1,30
dimensioni della sega saw dimensions	mm	2565 x 27 x 0,9
velocità della sega saw speed	m/min	35 - 70
peso weight	Kg	300

CAPACITA' DI TAGLIO CUT CAPACITY			
	forma del pezzo / workpiece form		
angolo di taglio cut angle	rettangolare rectangular [mm]	tondo round [mm]	quadro square [mm]
0°	265 x 200	220	220
45°	200 x 200	175	175
60°	115 x 100	110	110

Trapano-maschiatrice da banco IM110
Bench drilling-tapping machine IM110

Trapani - Trapani-maschiatrici

Art. 22851 GnuBo

Descrizione:
Macchina combinata trapano-maschiatrice da banco IM110 con testa orientabile, regolabile in altezza. Regolazione di profondita' micrometrica, indice di profondità per arresto corsa ed inversione automatica del maschio, dispositivo per inversione di emergenza con pulsante sulla leva comando avanzamento. Il piano di lavoro rettificato è provvisto di due cave a T ed un punto luce incorporato ne assicura una razionale illuminazione.

Combined bench drilling-tapping machine IM110 with swiveling head, vertically adjustable, micrometric feed depth dial. Feed stop with automatic tap rotation reverse, emergency rotation reverse control with button on feed control lever. The ground workstable is provided with two T slots and is illuminated by a light source incorporated in the head.

ART. 22851110		
CARATTERISTICHE TECNICHE SPECIFICATIONS	UNITA' UNIT	VALORE VALUE
Capacità di foratura dell'acciaio R40 Drilling capacity for steel R40	mm	10
Capacità di maschiatura dell'acciaio R40 Tapping capacity for steel R40	mm	M 6x0,75
Cono Morse del mandrino Spindle Morse taper	CM	1
Corsa del mandrino Quill stroke	mm	70
Corsa verticale della testa Headstock vertical deplacement	mm	125
Numero velocità del mandrino Spindle speeds number	n°	4
Velocità del mandrino Spindle speed	giri/min rpm	450 - 970 2000 - 4500
Velocità del mandrino come maschiatrice Spindle speed for tapping	giri/min rpm	450 - 970 2000
Diametro della colonna Column diameter	mm	80
Distanza fra mandrino e piano Distance from spindle to table	mm	170 - 295
Distanza fra colonna e mandrino Distance from spindle to column	mm	133
Dimensioni del piano di lavoro Table's surface dimensions	mm	240 x 250
n° 2 scanalature a T n° 2 T slots		12 DIN 650
Interasse tra le 2 cave a T Distance between the 2 T slots	mm	155
Potenza del motore trifase a 4 poli Three-phase motor power, 4 poles	Hp	0,5
Frequenza Frequence	Hz	50
Dimensioni d'ingombro Overall dimensions	mm	330 x 585 x 830
Peso Weight	Kg	72

Trapano-maschiatrice da banco IM118
Bench drilling-tapping machine IM118

Art. 22857 GnuBo

ART. 22857118		
CARATTERISTICHE TECNICHE SPECIFICATIONS	UNITA' UNIT	VALORE VALUE
Capacità di foratura dell'acciaio R40 *Drilling capacity for steel R40*	mm	18
Capacità di maschiatura dell'acciaio R40 *Tapping capacity for steel R40*	mm	M 12x1,5
Cono Morse del mandrino *Spindle Morse taper*	CM	2
Corsa del mandrino *Quill stroke*	mm	100
Corsa verticale della testa *Headstock vertical deplacement*	mm	170
Numero velocità del mandrino *Spindle speeds number*	n°	4
Velocità del mandrino *Spindle speed*	giri/min rpm	230 - 530 1100 - 2410
Velocità del mandrino come maschiatrice *Spindle speed for tapping*	giri/min rpm	230 - 530
Diametro della colonna *Column diameter*	mm	90
Distanza fra mandrino e piano *Distance from spindle to table*	mm	225 - 395
Distanza fra colonna e mandrino *Distance from spindle to column*	mm	185
Dimensioni del piano di lavoro *Table's surface dimensions*	mm	315 x 340
n° 2 scanalature a T *n° 2 T slots*		14 DIN 650
Interasse tra le 2 cave a T *Distance between the 2 T slots*	mm	180
Potenza del motore trifase a 6 poli *Three-phase motor power, 6 poles*	Hp	0,75
Frequenza *Frequence*	Hz	50
Dimensioni d'ingombro *Overall dimensions*	mm	400 x 800 x 800
Peso *Weight*	Kg	110

Descrizione:
Macchina combinata trapano-maschiatrice da banco IM118 con testa orientabile, regolabile in altezza. Regolazione di profondita' micrometrica, indice di profondità per arresto corsa ed inversione automatica del maschio, dispositivo per inversione di emergenza con pulsante sulla leva comando avanzamento. Il piano di lavoro rettificato è provvisto di due cave a T ed un punto luce incorporato ne assicura una razionale illuminazione.

Combined bench drilling-tapping machine IM118 with swivelling head, vertically adjustable, micrometric feed depth dial. Feed stop with automatic tap rotation reverse, emergency rotation reverse control with button on feed control lever. The ground workstable is provided with two T slots and is illuminated by a light source incorporated in the head.

Accessori per trapani

Molla di ritorno per trapano-maschiatrici
Recovery spring for drilling-tapping machines

Art. 22859 GnuBo

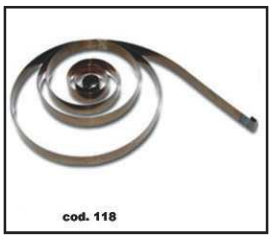

Descrizione:
Molla di ritorno per mandrino per trapano-maschiatrici IM118 (art. 22857). Dimensioni: altezza nastro mm 19, spessore nastro mm 0,7.

Recovery spring for IM118 (art. 22857) drilling-tapping machines spindle. Dimensions: band's height mm 19, bend's thickness mm 0,7.

Cod. 22859118

LISTINO PREZZI E DISPONIBILITA' IMMEDIATA Di MAGAZZINO su

www.gnuttibortolo.com

Mandrino portapinze cilindrico, ER 8, mini
Straight shank collet chuck, ER 8, mini

Art. 24008 GnuBo

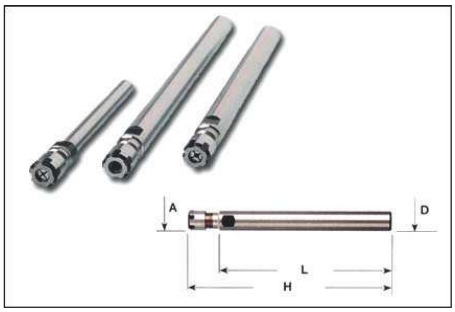

ART. 24008						
Dati tecnici / Technical data						
cod. code	tipo pinza collet kind	D [mm]	L [mm]	A [mm]	H [mm]	capacità serraggio clamping range [mm]
24008217	**ER 8**	10	80	12	95	1 - 5

Descrizione:
Mandrino portapinze cilindrico per pinze ER 8 e ghiere mini.

Straight shank collet chuck, ER 08, mini for ER 8 collets and mini ring nuts.

Mandrino portapinze cilindrico, ER 11, mini
Straight shank collet chuck, ER 11, mini

Art. 24011 GnuBo

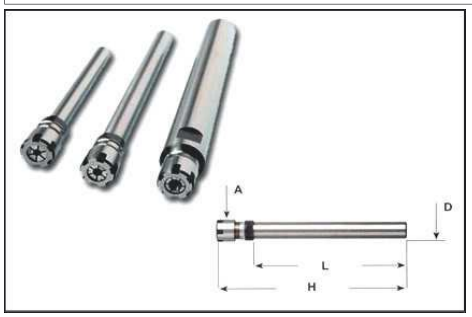

ART. 24011						
Dati tecnici / Technical data						
cod. code	tipo pinza collet kind	D [mm]	L [mm]	A [mm]	H [mm]	capacità serraggio clamping range [mm]
24011200	**ER 11**	10	100	16	126	0,5 - 7
24011250	**ER 11**	12	100	16	126	0,5 - 7

Descrizione:
Mandrino portapinze cilindrico per pinze ER 11 e ghiere mini.

Straight shank collet chuck for ER 11 collets and mini ring nuts.

Mandrino portapinze cilindrico, ER 16, mini
Straight shank collet chuck, ER 16, mini

Art. 24016 GnuBo

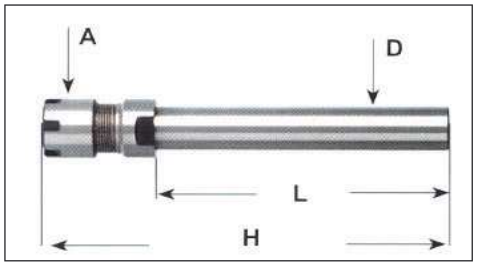

ART. 24016						
Dati tecnici / Technical data						
cod. code	tipo pinza collet kind	D [mm]	L [mm]	A [mm]	H [mm]	capacità serraggio clamping range [mm]
24016200	**ER 16**	16	80	22	118	0,5 - 10
24016217	**ER 16**	16	130	22	168	0,5 - 10
24016283	**ER 16**	20	100	22	131	0,5 - 10
24016316	**ER 16**	20	160	22	191	0,5 - 10

Descrizione:
Mandrino portapinze cilindrico per pinze ER 16 e ghiere mini.

Straight shank collet chuck for ER 16 collets and mini ring nuts.

Cacciaviti, chiavi, pinze su www.gnuttibortolo.com nella sezione UTENSILI A MANO

Mandrino portapinze cilindrico, ER 20, mini
Straight shank collet chuck, ER 20, mini

Art. 24020 GnuBo

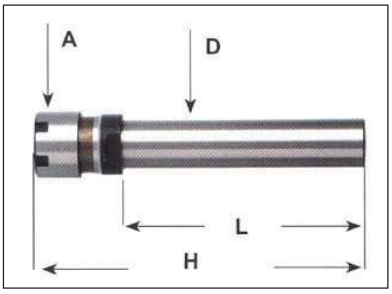

ART. 24020						
Dati tecnici / Technical data						
cod. code	tipo pinza collet kind	D [mm]	L [mm]	A [mm]	H [mm]	capacità serraggio clamping range [mm]
24020184	**ER 20**	20	60	28	97	0,5 - 13
24020283	**ER 20**	20	160	28	197	0,5 - 13

Descrizione:
Mandrino portapinze cilindrico per pinze ER 20 e ghiere mini.

Straight shank collet chuck for ER 20 collets and mini ring nuts.

Mandrino portapinze cilindrico, ER 25, mini
Straight shank collet chucks, ER 25, mini

Art. 24025 GnuBo

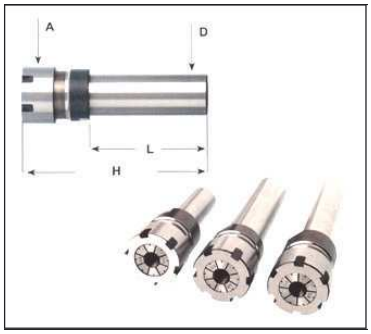

ART. 24025						
Dati tecnici / Technical data						
cod. code	tipo pinza collet kind	D [mm]	L [mm]	A [mm]	H [mm]	capacità serraggio clamping range [mm]
24025236	**ER 25**	20	130	35	176	1 - 16
24025316	**ER 25**	25	100	35	140	1 - 16

Descrizione:
Mandrino portapinze cilindrico per pinze ER 25 e ghiere mini.

Straight shank collet chucks for ER 25 collets and mini ring nuts.

Mandrino portapinze cilindrico, ER 32, standard
Straight shank collet chuck, ER 32, standard

Art. 24054 GnuBo

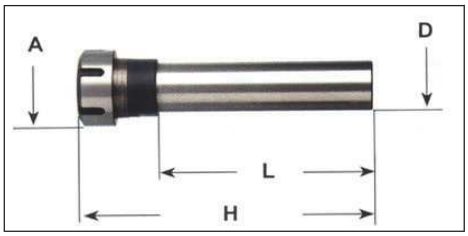

Descrizione:
Mandrino portapinze cilindrico per pinze ER 32 e ghiere standard.

Straight shank collet chuck for ER 32 collets and standard ring nuts.

ART. 24054						
Dati tecnici / Technical data						
cod. code	tipo pinza collet kind	D [mm]	L [mm]	A [mm]	H [mm]	capacità serraggio clamping range [mm]
24054382	**ER 32**	20	100	50	153	2 - 20
24054532	**ER 32**	32	130	50	178	2 - 20

Mandrino portapinze a cono ISO, ER, standard
ISO taper shank collet chuck, ER, standard

Art. 24074 GnuBo

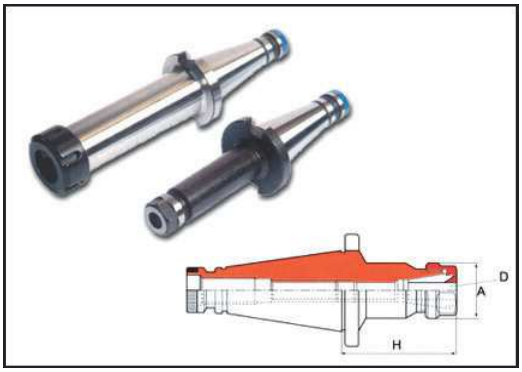

Descrizione:
Mandrino portapinze a cono ISO DIN 2080 forma AD, per pinze ER e ghiere standard.

ISO taper shank collet chuck, DIN 2080 form AD, for ER collets and standard ring nuts.

ART. 24074					
Dati tecnici / Technical data					
cod. code	cono taper	tipo pinza collet kind	A [mm]	H [mm]	$D_{min - max}$ [mm]
24074184	**ISO 30**	ER 32	50	50	2 - 20
24074217	**ISO 30**	ER 32	50	70	2 - 20
24074250	**ISO 30**	ER 32	50	100	2 - 20
24074275	**ISO 30**	ER 40	63	70	3 - 30
24074283	**ISO 30**	ER 40	63	84	3 - 30
24074316	**ISO 40**	ER 32	50	49	2 - 20
24074349	**ISO 40**	ER 32	50	70	2 - 20
24074370	**ISO 40**	ER 32	50	100	2 - 20
24074382	**ISO 40**	ER 32	50	130	2 - 20
24074415	**ISO 40**	ER 40	63	56	3 - 30
24074448	**ISO 40**	ER 40	63	70	3 - 30
24074481	**ISO 40**	ER 40	63	100	3 - 30
24074487	**ISO 40**	ER 40	63	130	3 - 30
24074514	**ISO 50**	ER 32	50	51	2 - 20
24074547	**ISO 50**	ER 40	63	63	3 - 30

Mandrino portapinze a cono HSK, ER, standard
HSK taper shank collet chuck, ER, standard

Art. 24080 GnuBo

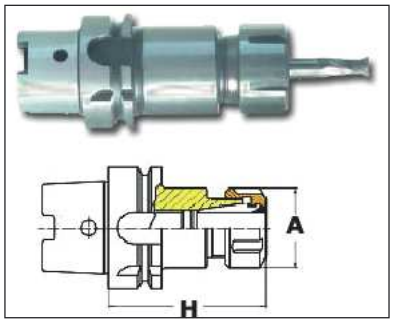

ART. 24080					
Dati tecnici / Technical data					
cod. code	cono taper	tipo pinza collet kind	A [mm]	H [mm]	$D_{min - max}$ [mm]
24080480	**HSK 63**	ER 40	63	100	3 - 30

Descrizione:
Mandrino portapinze a cono HSK DIN 63893 forma A, per pinze ER e ghiere standard.

HSK taper shank collet chuck, DIN 63893 form A, for ER collets and standard ring nuts.

Mandrino portapinze a cono Morse, ER, standard
Morse taper shank collet chuck, ER, standard

Art. 24084 GnuBo

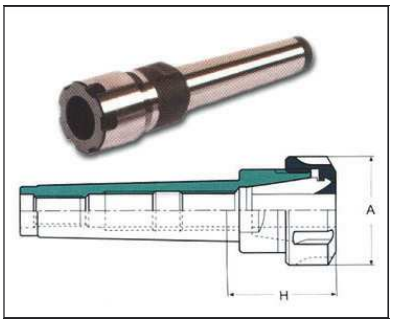

Descrizione:
Mandrino portapinze a cono Morse DIN 228 forma A, per pinze ER e ghiere standard.

Morse taper shank collet chuck DIN 228 form A, for ER collets and standard ring nuts.

ART. 24084				
Dati tecnici / Technical data				
cod. code	cono taper	tipo pinza collet kind	H [mm]	A [mm]
24084184	**CM 1**	ER 11	25	18
24084217	**CM 1**	ER 16	40	28
24084250	**CM 2**	ER 16	42	28
24084283	**CM 2**	ER 20	50	34
24084316	**CM 2**	ER 25	54	42
24084349	**CM 3**	ER 25	53	42
24084382	**CM 3**	ER 32	70	50
24084415	**CM 3**	ER 40	80	63
24084448	**CM 4**	ER 32	60	50

Mandrino portapinze a cono TC, ER, mini
TC taper shank collet chuck, ER, mini

Art. 24090 GnuBo

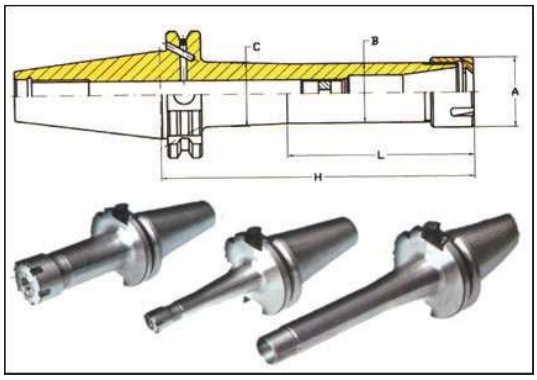

ART. 24090								
Dati tecnici / Technical data								
cod. code	cono taper	tipo pinza collet kind	H [mm]	A [mm]	B [mm]	C [mm]	L [mm]	capacità range [mm]
24090100	**TCB 40**	ER 11M	100	16	14	20	37	1 - 7

Descrizione:
Mandrino portapinze a cono TC DIN 69871 forma AD + B, per pinze ER e ghiere mini.

TC taper shank collet chuck DIN 69871 form AD + B, for ER collets and mini ring nuts.

Mandrino portapinze a cono TC, ER, standard
TC taper shank collet chuck, ER, standard

Art. 24094 GnuBo

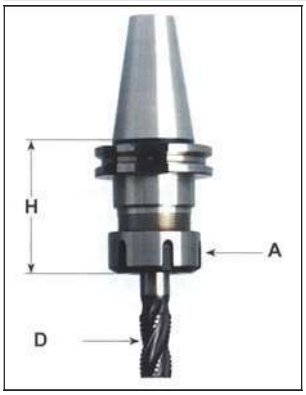

Descrizione:
Mandrino portapinze a cono TC DIN 69871 forma AD + B, per pinze ER e ghiere standard.

TC taper shank collet chuck DIN 69871 form AD + B, for ER collets and standard ring nuts.

ART. 24094					
Dati tecnici / Technical data					
cod. code	cono taper	tipo pinza collet kind	H [mm]	A [mm]	$D_{min - max}$ [mm]
24094050	**TCB 40**	ER 16	70	28	1 - 10
24094052	**TCB 40**	ER 16	100	28	1 - 10
24094100	**TCB 40**	ER 20	70	34	1 - 13
24094102	**TCB 40**	ER 20	100	34	1 - 13
24094150	**TCB 40**	ER 25	70	42	1 - 16
24094152	**TCB 40**	ER 25	100	42	1 - 16
24094184	**TC 30**	ER 32	63	50	2 - 20
24094217	**TCB 40**	ER 32	70	50	2 - 20
24094283	**TCB 40**	ER 32	100	50	2 - 20
24094290	**TCB 40**	ER 32	130	50	2 - 20
24094316	**TCB 40**	ER 40	70	63	3 - 30
24094320	**TCB 40**	ER 40	100	63	3 - 30

Mandrino portapinze a cono BT, ER, standard
BT taper shank collet chuck, ER, standard

Art. 24098 GnuBo

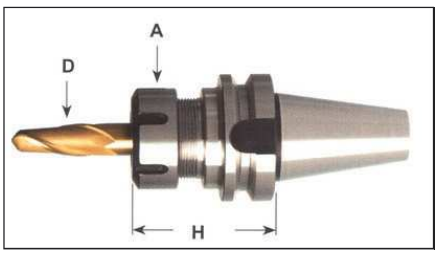

Descrizione:
Mandrino portapinze a cono BT MAS 403/JIS 6339 forma AD + B, per pinze ER e ghiere standard.

BT taper shank collet chuck MAS 403/JIS 6339 form AD + B, for ER collets and standard ring nuts.

ART. 24098					
Dati tecnici / Technical data					
cod. code	cono taper	tipo pinza collet kind	D [mm]	A [mm]	H [mm]
24098250	**BTB 40**	ER 32	2 - 20	50	70
24098270	**BTB 40**	ER 40	3 - 30	63	80

Accessori per fresatrici - Pinze, ghiere e chiavi

Ghiera mini
Mini ring nut

Art. 24112 GnuBo

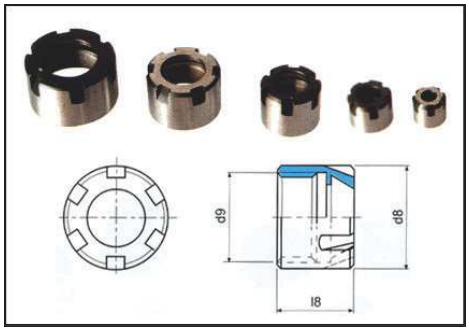

Descrizione:
Ghiera mini bilanciata con estrazione eccentrica della pinza, filettatura destra, velocità 12000 giri/min.

Balanced mini ring nut with eccentric collet extractor, right threading, speed 12000 rpm.

ART. 24112					
Dati tecnici / Technical data					
cod. code	ghiera nut	filetto d9 thread d9	d8 [mm]	l8 [mm]	coppia di serraggio torque wrench setting [Nm]
24112184	**G8M**	M10 x 0,75	12	10,8	5 - 6
24112217	**G11M**	M13 x 0,75	16	12	10 - 17
24112283	**G16M**	M19 x 1,00	22	18	18 - 30
24112349	**G20M**	M24 x 1,00	28	19	20 - 35

Ghiera standard
Standard ring nut

Art. 24117 GnuBo

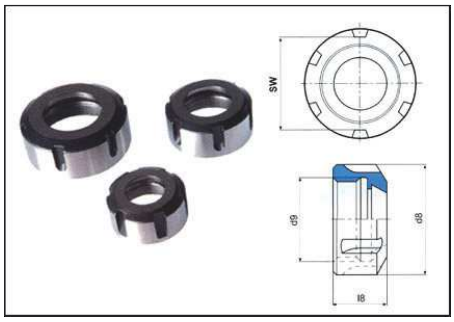

Descrizione:
Ghiera standard bilanciata DIN 6499/ISO 15488 forma E, con estrazione eccentrica della pinza, filettatura destra, velocità 12000 giri/min.

ART. 24117						
Dati tecnici / Technical data						
cod. code	ghiera nut	filetto d9 thread d9	d8 [mm]	l8 [mm]	sw [mm]	coppia di serraggio torque wrench setting [Nm]
24117316	**G16S**	M22 x 1,50	32	17	27	30 - 50
24117382	**G20S**	M25 x 1,25	35	18,5	30	45 - 70
24117415	**G25S**	M32 x 1,50	42	20	37	55 - 90
24117448	**G32S**	M40 x 1,50	50	22,5	45	70 - 110
24117481	**G40S**	M50 x 1,50	63	25,5	58	100 - 150

Balanced standard ring nut DIN 6499/ISO 15488 forma E, with eccentric collet extraction, right threading, speed 12000 rpm.

Ghiera esagonale
Hexagonal ring nut

Art. 24125 GnuBo

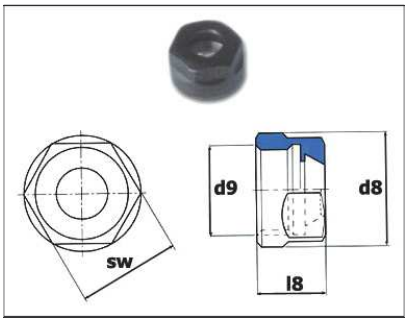

ART. 24125						
Dati tecnici / Technical data						
cod. code	ghiera nut	filetto d9 thread d9	d8 [mm]	l8 [mm]	sw [mm]	coppia di serraggio torque wrench setting [Nm]
24125250	**G11SE**	M14 x 0,75	19	11,3	17	15 - 25

Descrizione:
Ghiera esagonale bilanciata DIN 6499/ISO 15488 forma D, con estrazione eccentrica della pinza, filettatura destra, velocità 12000 giri/min.

Balanced hexagonal ring nut DIN 6499/ISO 15488 forma D, with eccentric collet extraction, right threading, speed 12000 rpm.

Chiave per ghiere mini
Spanner for mini ring nuts

Art. 24152 GnuBo

Descrizione:
Chiave per ghiere mini art. 24112, con impugnatura in gomma sintetica morbida.

Spanner for mini ring nuts code 24112, with shank covered with flex-grip rubber.

ART. 24152		
Dati tecnici / Technical data		
cod. code	tipo ghiera ring nut	lunghezza length [mm]
24152184	**G8M**	70
24152217	**G11M**	90
24152283	**G16M**	110
24152349	**G20M**	120
24152415	**G25M**	130

Chiave per ghiere standard
Spanner for standard ring nuts

Art. 24157 GnuBo

Descrizione:
Chiave per ghiere standard art. 24117, con impugnatura in gomma sintetica morbida.

Spanner for standard ring nuts code 24117, with shank covered with flex-grip rubber.

ART. 24157		
Dati tecnici / Technical data		
cod. code	tipo ghiera ring nut	lunghezza length [mm]
24157415	**G25S**	200
24157448	**G32S**	250
24157481	**G40S**	280

Pinze portautensili ER
ER tool-holding collets

Art. 24182 GnuBo

Descrizione:
Pinze portautensili ER DIN 6499/B, ISO 15488, con precisione standard, tolleranza di oscillazione circolare mm 0,010 - 0,015.

ER tool-holding collets, DIN 6499/B, ISO 15488, with standard precision, circular runout tolerance mm 0,010 - 0,015.

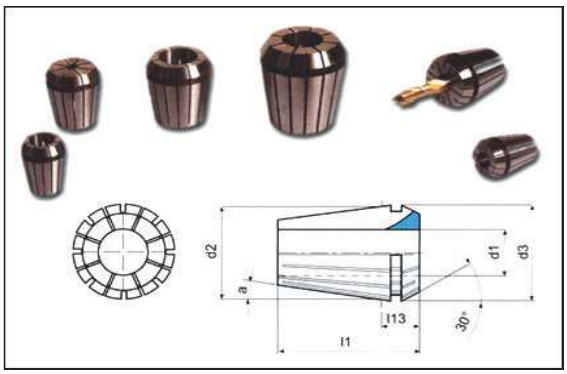

ART. 24182
Dati tecnici / Technical data

cod. code	pinza collet	d1 [mm]	capacità serraggio clamping range [mm]	d2 [mm]	d3 [mm]	a [mm]	l1 [mm]	l13 max [mm]	cod. code	pinza collet	d1 [mm]	capacità serraggio clamping range [mm]	d2 [mm]	d3 [mm]	a [mm]	l1 [mm]	l13 max [mm]
24182082	ER 8	1,0	1 - 0,5	8	8,5	8°	13,5	4,5	24182498	ER 25	10,0	10 - 9	25	26	8°	34	12
24182089	ER 8	1,5	1,5 - 1	8	8,5	8°	13,5	4,5	24182505	ER 25	11,0	11 - 10	25	26	8°	34	12
24182096	ER 8	2,0	2 - 1,5	8	8,5	8°	13,5	4,5	24182512	ER 25	12,0	12 - 11	25	26	8°	34	12
24182103	ER 8	2,5	2,5 - 2	8	8,5	8°	13,5	4,5	24182519	ER 25	13,0	13 - 12	25	26	8°	34	12
24182110	ER 8	3,0	3 - 2,5	8	8,5	8°	13,5	4,5	24182526	ER 25	14,0	14 - 13	25	26	8°	34	12
24182117	ER 8	3,5	3,5 - 3	8	8,5	8°	13,5	4,5	24182533	ER 25	15,0	15 - 14	25	26	8°	34	12
24182124	ER 8	4,0	4 - 3,5	8	8,5	8°	13,5	4,5	24182540	ER 25	16,0	16 - 15	25	26	8°	34	12
24182131	ER 8	4,5	4,5 - 4	8	8,5	8°	13,5	4,5	24182553	ER 32	2,0	2 - 1,5	32	33	8°	40	13
24182138	ER 8	5,0	5 - 4,5	8	8,5	8°	13,5	4,5	24182560	ER 32	3,0	3 - 2	32	33	8°	40	13
24182151	ER 11	1,0	1 - 0,5	11	11,5	8°	18	6,6	24182567	ER 32	4,0	4 - 3	32	33	8°	40	13
24182158	ER 11	1,5	1,5 - 1	11	11,5	8°	18	6,6	24182574	ER 32	5,0	5 - 4	32	33	8°	40	13
24182165	ER 11	2,0	2 - 1,5	11	11,5	8°	18	6,6	24182581	ER 32	6,0	6 - 5	32	33	8°	40	13
24182172	ER 11	2,5	2,5 - 2	11	11,5	8°	18	6,6	24182588	ER 32	7,0	7 - 6	32	33	8°	40	13
24182179	ER 11	3,0	3 - 2,5	11	11,5	8°	18	6,6	24182595	ER 32	8,0	8 - 7	32	33	8°	40	13
24182186	ER 11	3,5	3,5 - 3	11	11,5	8°	18	6,6	24182602	ER 32	9,0	9 - 8	32	33	8°	40	13
24182193	ER 11	4,0	4 - 3,5	11	11,5	8°	18	6,6	24182609	ER 32	10,0	10 - 9	32	33	8°	40	13
24182200	ER 11	4,5	4,5 - 4	11	11,5	8°	18	6,6	24182616	ER 32	11,0	11 - 10	32	33	8°	40	13
24182207	ER 11	5,0	5 - 4,5	11	11,5	8°	18	6,6	24182623	ER 32	12,0	12 - 11	32	33	8°	40	13
24182214	ER 11	5,5	5,5 - 5	11	11,5	8°	18	6,6	24182630	ER 32	13,0	13 - 12	32	33	8°	40	13
24182221	ER 11	6,0	6 - 5,5	11	11,5	8°	18	6,6	24182637	ER 32	14,0	14 - 13	32	33	8°	40	13
24182228	ER 11	6,5	6,5 - 6	11	11,5	8°	18	6,6	24182644	ER 32	15,0	15 - 14	32	33	8°	40	13
24182235	ER 11	7,0	7 - 6,5	11	11,5	8°	18	6,6	24182651	ER 32	16,0	16 - 15	32	33	8°	40	13
24182248	ER 16	1,0	1 - 0,5	16	17	8°	27,5	10,5	24182658	ER 32	17,0	17 - 16	32	33	8°	40	13
24182255	ER 16	2,0	2 - 1	16	17	8°	27,5	10,5	24182665	ER 32	18,0	18 - 17	32	33	8°	40	13
24182262	ER 16	3,0	3 - 2	16	17	8°	27,5	10,5	24182672	ER 32	19,0	19 - 18	32	33	8°	40	13
24182269	ER 16	4,0	4 - 3	16	17	8°	27,5	10,5	24182679	ER 32	20,0	20 - 19	32	33	8°	40	13
24182283	ER 16	5,0	5 - 4	16	17	8°	27,5	10,5	24182692	ER 40	3,0	3 - 2	40	41	8°	46	15
24182297	ER 16	6,0	6 - 5	16	17	8°	27,5	10,5	24182699	ER 40	4,0	4 - 3	40	41	8°	46	15
24182311	ER 16	7,0	7 - 6	16	17	8°	27,5	10,5	24182706	ER 40	5,0	5 - 4	40	41	8°	46	15
24182318	ER 16	8,0	8 - 7	16	17	8°	27,5	10,5	24182713	ER 40	6,0	6 - 5	40	41	8°	46	15
24182325	ER 16	9,0	9 - 8	16	17	8°	27,5	10,5	24182720	ER 40	7,0	7 - 6	40	41	8°	46	15
24182332	ER 16	10,0	10 - 9	16	17	8°	27,5	10,5	24182727	ER 40	8,0	8 - 7	40	41	8°	46	15
24182345	ER 20	1,0	1 - 0,5	20	21	8°	31,5	11,5	24182734	ER 40	9,0	9 - 8	40	41	8°	46	15
24182352	ER 20	2,0	2 - 1	20	21	8°	31,5	11,5	24182741	ER 40	10,0	10 - 9	40	41	8°	46	15
24182359	ER 20	3,0	3 - 2	20	21	8°	31,5	11,5	24182748	ER 40	11,0	11 - 10	40	41	8°	46	15
24182366	ER 20	4,0	4 - 3	20	21	8°	31,5	11,5	24182755	ER 40	12,0	12 - 11	40	41	8°	46	15
24182373	ER 20	5,0	5 - 4	20	21	8°	31,5	11,5	24182762	ER 40	13,0	13 - 12	40	41	8°	46	15
24182380	ER 20	6,0	6 - 5	20	21	8°	31,5	11,5	24182769	ER 40	14,0	14 - 13	40	41	8°	46	15
24182387	ER 20	7,0	7 - 6	20	21	8°	31,5	11,5	24182776	ER 40	15,0	15 - 14	40	41	8°	46	15
24182394	ER 20	8,0	8 - 7	20	21	8°	31,5	11,5	24182783	ER 40	16,0	16 - 15	40	41	8°	46	15
24182401	ER 20	9,0	9 - 8	20	21	8°	31,5	11,5	24182790	ER 40	17,0	17 - 16	40	41	8°	46	15
24182408	ER 20	10,0	10 - 9	20	21	8°	31,5	11,5	24182797	ER 40	18,0	18 - 17	40	41	8°	46	15
24182415	ER 20	11,0	11 - 10	20	21	8°	31,5	11,5	24182804	ER 40	19,0	19 - 18	40	41	8°	46	15
24182422	ER 20	12,0	12 - 11	20	21	8°	31,5	11,5	24182811	ER 40	20,0	20 - 19	40	41	8°	46	15
24182429	ER 20	13,0	13 - 12	20	21	8°	31,5	11,5	24182818	ER 40	21,0	21 - 20	40	41	8°	46	15
24182432	ER 20	14,0	14 - 13	20	21	8°	31,5	11,5	24182825	ER 40	22,0	22 - 21	40	41	8°	46	15
24182442	ER 25	2,0	2 - 1	25	26	8°	34	12	24182832	ER 40	23,0	23 - 22	40	41	8°	46	15
24182445	ER 25	2,5	2,5 - 1,5	25	26	8°	34	12	24182839	ER 40	24,0	24 - 23	40	41	8°	46	15
24182449	ER 25	3,0	3 - 2	25	26	8°	34	12	24182846	ER 40	25,0	25 - 24	40	41	8°	46	15
24182456	ER 25	4,0	4 - 3	25	26	8°	34	12	24182853	ER 40	26,0	26 - 25	40	41	8°	46	15
24182463	ER 25	5,0	5 - 4	25	26	8°	34	12	24182856	ER 40	27,0	27 - 26	40	41	8°	46	15
24182470	ER 25	6,0	6 - 5	25	26	8°	34	12	24182860	ER 40	28,0	28 - 27	40	41	8°	46	15
24182477	ER 25	7,0	7 - 6	25	26	8°	34	12	24182867	ER 40	29,0	29 - 28	40	41	8°	46	15
24182484	ER 25	8,0	8 - 7	25	26	8°	34	12	24182874	ER 40	30,0	30 - 29	40	41	8°	46	15
24182491	ER 25	9,0	9 - 8	25	26	8°	34	12									

Pinze portautensili ER a tenuta di refrigerante
Sealed ER tool-holding collets for coolant

Art. 24184 GnuBo

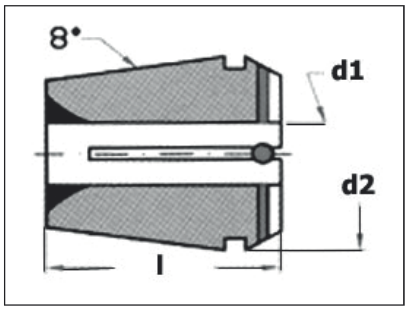

Descrizione:
Pinze portautensili ER con guarnizione di tenuta per lubrorefrigerante per utensili con fori di lubrificazione, DIN 6499/B, ISO 15488, con precisione standard, tolleranza di oscillazione circolare mm 0,010 - 0,015. Pressione massima del lubrorefrigerante 40 bar.

ER tool-holding collets with rubber seal for coolant through tools, DIN 6499/B, ISO 15488, standard precision, circular runout tolerance mm 0,010 - 0,015. Maxima coolant pressure

ART. 24184
Dati tecnici / Technical data

cod. code	pinza collet	d1 [mm]	d2 [mm]	l [mm]	cod. code	pinza collet	d1 [mm]	d2 [mm]	l [mm]
24182560	ER 32 RF	3,0	33	40	24182720	ER 40 RF	7,0	41	46
24182567	ER 32 RF	4,0	33	40	24182727	ER 40 RF	8,0	41	46
24182574	ER 32 RF	5,0	33	40	24182734	ER 40 RF	9,0	41	46
24182581	ER 32 RF	6,0	33	40	24182741	ER 40 RF	10,0	41	46
24182588	ER 32 RF	7,0	33	40	24182748	ER 40 RF	11,0	41	46
24182595	ER 32 RF	8,0	33	40	24182755	ER 40 RF	12,0	41	46
24182602	ER 32 RF	9,0	33	40	24182762	ER 40 RF	13,0	41	46
24182609	ER 32 RF	10,0	33	40	24182769	ER 40 RF	14,0	41	46
24182616	ER 32 RF	11,0	33	40	24182776	ER 40 RF	15,0	41	46
24182623	ER 32 RF	12,0	33	40	24182783	ER 40 RF	16,0	41	46
24182630	ER 32 RF	13,0	33	40	24182790	ER 40 RF	17,0	41	46
24182637	ER 32 RF	14,0	33	40	24182797	ER 40 RF	18,0	41	46
24182644	ER 32 RF	15,0	33	40	24182804	ER 40 RF	19,0	41	46
24182651	ER 32 RF	16,0	33	40	24182811	ER 40 RF	20,0	41	46
24182658	ER 32 RF	17,0	33	40	24182818	ER 40 RF	21,0	41	46
24182665	ER 32 RF	18,0	33	40	24182825	ER 40 RF	22,0	41	46
24182672	ER 32 RF	19,0	33	40	24182832	ER 40 RF	23,0	41	46
24182679	ER 32 RF	20,0	33	40	24182839	ER 40 RF	24,0	41	46
24182699	ER 40 RF	4,0	41	46	24182846	ER 40 RF	25,0	41	46
24182706	ER 40 RF	5,0	41	46	24182853	ER 40 RF	26,0	41	46
24182713	ER 40 RF	6,0	41	46					

Serie di pinze ER
ER collet set

Art. 24187 GnuBo

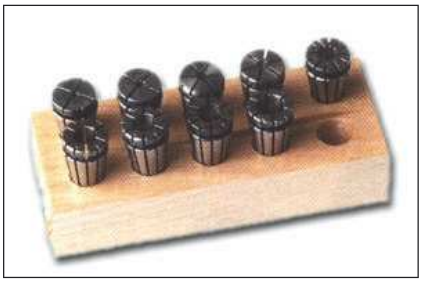

Descrizione:
Serie di pinze ER in contenitori di legno.

ER collet set in wooden case.

ART. 24187
Dati tecnici / Technical data

cod. code	serie set	dametri diameters [mm]
24187187	TY.ERC16-10	1 - 2 - 3 - 4 - 5 - 6 - 7 - 8 - 9
		10
24187220	TY.ERC20-12	2 - 3 - 4 - 5 - 6 - 7 - 8 - 9 - 10
		11 - 12 - 13
24187253	TY.ERC25-15	2 - 3 - 4 - 5 - 6 - 7 - 8 - 9 - 10
		11 - 12 - 13 - 14 - 15 - 16
24187286	TY.ERC32-18	3 - 4 - 5 - 6 - 7 - 8 - 9
		10 - 11 - 12 - 13 - 14 - 15 - 16
		17 - 18 - 19 - 20
24187319	TY.ERC40-23	4 - 5 - 6 - 7 - 8 - 9 - 10 - 11 - 12
		13 - 14 - 15 - 16 - 17 - 18 - 19
		20 - 21 - 22 - 23 - 24 - 25 - 26

Contenitore vuoto in legno per pinze ER
Empty wooden rack for ER collets

Art. 24195 GnuBo

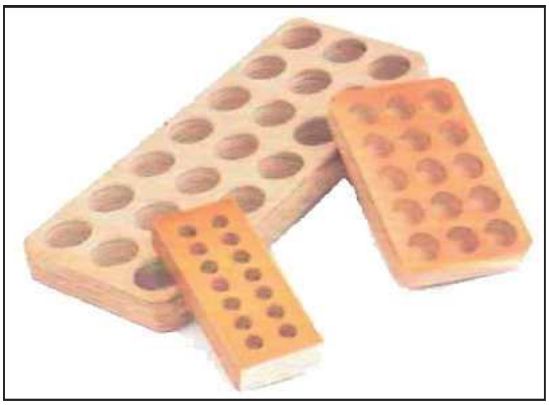

Descrizione:
Contenitore vuoto in legno per pinze ER.

Empty wooden rack for ER collets.

ART. 24195
Dati tecnici / Technical data

cod. code	tipo pinze collet kind	n° pinze collet n°
24195625	ER 25	21
24195775	ER 32	21

Accessori per fresatrici - Pinze, ghiere e chiavi - Mandrini portafrese

Centratore meccanico
Center square

Art. 39401 GnuBo

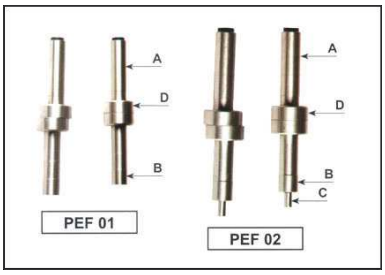

Descrizione:
Centratore meccanico.
Rileva la posizione tra il mandrino della macchina ed il pezzo in lavorazione con precisione di 0,01 mm.
Velocità di rotazione consigliata nella misurazione 400 - 600 giri/min max.

Center square.
It finds the position between the machine chuck and the working piece with accuracy of 0,01 mm.
Suggested revolution speed in the measuring operation 400 - 600 rev/min max.

ART. 39401					
Dati tecnici / Technical data					
cod. code	tipo kind	A [mm]	B [mm]	C [mm]	D [mm]
39401100	**PEF-01**	10	10	-	20
39401200	**PEF-02**	10	10	4	20

Molle di ricambio per centratori meccanici
Spare springs for center squares

Art. 39403 GnuBo

Cod. 39403120

Descrizione:
Molle di ricambio per centratori meccanici.

Spare springs for center squares.

Centratore luminoso e sonoro
Led-lamp and sound center square

Art. 39407 GnuBo

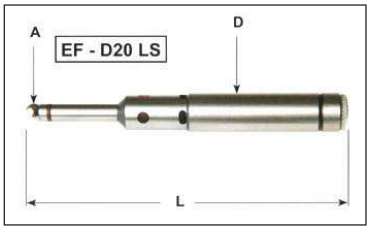

Descrizione:
Centratore luminoso e sonoro.

Led-lamp and sound center square.

ART. 39407						
Dati tecnici / Technical data						
cod. code	tipo kind	D h5 [mm]	A [mm]	L [mm]	ripetibilità repeatability [mm]	batterie incl. battery incl.
39407200	**EF-D20LS**	20	10	160	0,005	2 x UM5

Accessori per fresatrici - Mandrini portafrese

Mandrino portafrese fisso a cono ISO
Fixed ISO taper milling machine spindle

Art. 24213 GnuBo

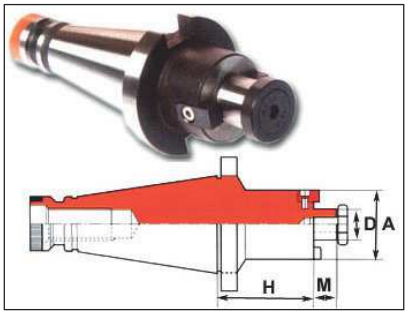

Descrizione:
Mandrino portafrese fisso a cono ISO DIN 2080 forma A.

Fixed ISO taper milling machine spindle, DIN 2080 form A.

ART. 24213					
Dati tecnici / Technical data					
cod. code	cono taper	H [mm]	D [mm]	A [mm]	M [mm]
24213213	**ISO 40**	30	16	32	15
24213238	**ISO 40**	35	22	40	19
24213263	**ISO 40**	35	27	58	21

Mandrino portafrese combinato a cono TC
Combi TC taper milling machine spindle

Art. 24245 GnuBo

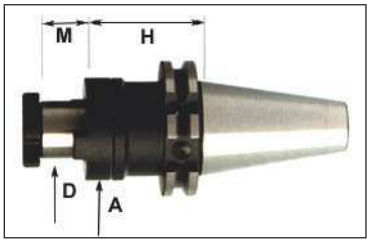

Descrizione:
Mandrino portafrese combinato a cono TC, DIN 69871 forma AD.

Combi TC taper milling machine spindle, DIN 69871 form AD.

ART. 24245					
Dati tecnici / Technical data					
cod. code	cono taper	H [mm]	D [mm]	A [mm]	M [mm]
24245175	**TC 40**	55	16	32	17
24245200	**TC 40**	55	22	40	19
24245225	**TC 40**	55	27	48	21
24245250	**TC 40**	60	60	58	24

Accessori per fresatrici - Riduzioni per frese - Tiranti e tenoni

Mandrino di riduzione da cono ISO a cono SK
ISO to SK taper shank reducer sleeve

Art. 24282 GnuBo

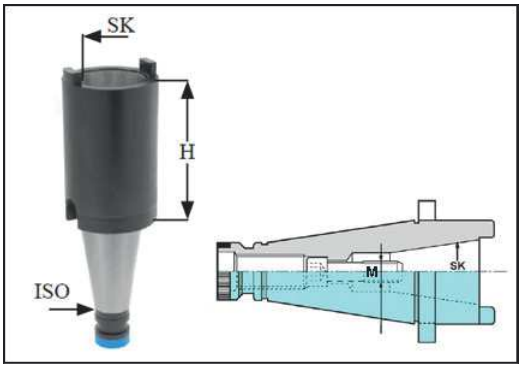

Descrizione:
Mandrino di riduzione da cono ISO, DIN 2080 form A, a cono SK.

ISO DIN 2080 form A, to SK taper shank reducer sleeve.

ART. 24282				
Dati tecnici / Technical data				
cod. code	da cono from taper	a cono to taper	H [mm]	M
24282160	**ISO 40**	**SK 30**	50	M 12
24282200	**ISO 50**	**SK 40**	63	M 16

Mandrino di riduzione da cono ISO a Morse
ISO to Morse taper shank reducer sleeve

Art. 24287 GnuBo

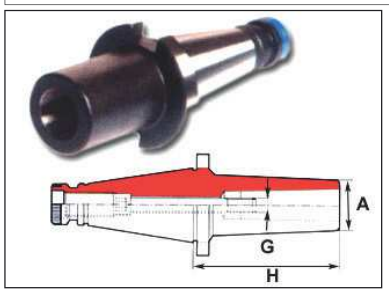

Descrizione:
Mandrino di riduzione da cono ISO, DIN 2080 forma A, a cono Morse, DIN 228, per frese con filetto interno.

ISO DIN 2080 form A, to Morse taper shank DIN 228, reducer sleeve for inside threaded mills.

ART. 24287					
Dati tecnici / Technical data					
cod. code	da cono from taper	a cono to taper	H [mm]	A [mm]	G
24287160	**ISO 40**	**CM 2**	50	32	M 10
24287190	**ISO 40**	**CM 3**	65	40	M 12

Accessori per fresatrici - Tiranti e tenoni

Codolo di aggancio (tirante) per coni TC, 15°
Pull stud for TC taper shank, 15°

Art. 24405 GnuBo

ART. 24405								
Dati tecnici / Technical data								
cod. code	cono taper	G	D [mm]	C	A [mm]	H [mm]	L [mm]	foro per liquido coolant hole [mm]
24405120	**TC 30**	M 12	12,5	45°	13,35	8,15	34	-
24405160	**TC 40**	M 16	17	45°	18,95	11,15	44,5	7,35

Descrizione:
Codolo di aggancio (tirante) ISO 7388/2B 45° per coni TC, DIN 69871: cod. 120 senza foro per il passaggio del liquido refrigerante, cod. 160 con foro per il passaggio del liquido refrigerante.

Pull stud ISO 7388/2B 45° for TC taper shank, DIN 69871: code 120 without coolant hole, code 160 with coolant hole.

Codolo di aggancio (tirante) per coni TC, 45°
Pull stud for TC taper shank, 45°

Art. 24411 GnuBo

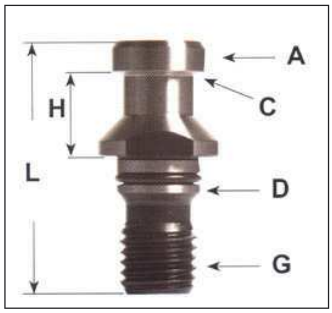

ART. 24411								
Dati tecnici / Technical data								
cod. code	cono taper	G	D [mm]	C	A [mm]	H [mm]	L [mm]	foro per liquido coolant hole [mm]
24411120	**TC 30**	M 12	13	15°	13	19	44	-
24411160	**TC 40**	M 16	17	15°	19	20	54	7

Descrizione:
Codolo di aggancio (tirante) DIN 69872 15° per coni TC, DIN 69871: cod. 120 senza foro per il passaggio del liquido refrigerante, cod. 160 con foro per il passaggio del liquido refrigerante.

Pull stud DIN 69872 15° for TC taper shank, DIN 69871: code 120 without coolant hole, code 160 with coolant hole.

Codolo di aggancio (tirante) per coni BT, 45°
Pull stud for BT taper shank, 45°

Art. 24421 GnuBo

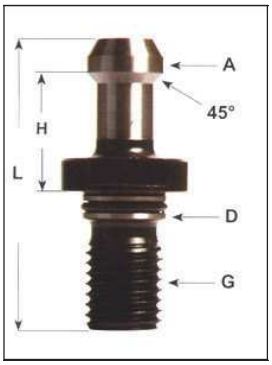

Descrizione:
Codolo di aggancio (tirante) 45° per coni BT, MAS 403. Senza foro per il passaggio del liquido refrigerante.

Pull stud 45° for BT taper shank, MAS 403. Without coolant hole.

ART. 24421						
Dati tecnici / Technical data						
cod. code	cono taper	G	D [mm]	A [mm]	H [mm]	L [mm]
24421120	**BT 30**	M 12	13	11	18	43
24421160	**BT 40**	M 16	17	15	28	60

Codolo di aggancio (tirante) per coni TC, 15°
Pull stud for TC taper shank, 15°

Art. 24428 GnuBo

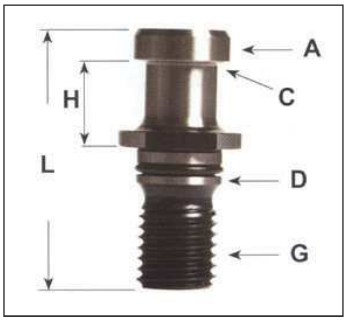

ART. 24428								
Dati tecnici / Technical data								
cod. code	cono taper	G	D [mm]	C	A [mm]	H [mm]	L [mm]	foro per liquido coolant hole [mm]
24428160	**TC 40**	M 16	17	15°	19	20	54	7

Descrizione:
Codolo di aggancio (tirante) ISO 7388/2A 15° per coni TC, DIN 69871. Con foro per il passaggio del liquido refrigerante.

Pull stud ISO 7388/2A 15° for TC taper shank, DIN 69871. With coolant hole.

Codolo di aggancio (tirante) con filetto interno per coni TC
Pull stud with internal threading for TC taper shank

Art. 24443 GnuBo

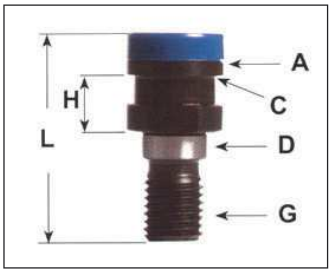

Descrizione:
Codolo di agganci (tirante) con filetto interno per coni TC, DIN 69871. Con foro per il passaggio del liquido refrigerante.

ART. 24443								
Dati tecnici / Technical data								
cod. code	cono taper	G	D [mm]	C	A [mm]	H [mm]	L [mm]	filetto interno inside thread
24443160	**TC 40**	M 16	17	15°	25	14	53	M 16

Pull stud with internal threading for TC taper shank, DIN 69871. With coolant hole.

Tenoni riportati per attacchi a cono Morse
Removable tangs for Morse taper shank

Art. 24448 GnuBo

Descrizione:
Tenoni riportati per attacchi a cono Morse, DIN 228.

Removable tangs for Morse taper shank, DIN 228.

ART. 24448			
Dati tecnici / Technical data			
cod. code	tipo kind	filetto thread	cono taper
24448020	TAG2	M 10	**CM 2**
24448030	TAG3	M 12	**CM 3**
24448040	TAG4	M 16	**CM 4**

Fidati di chi è sul mercato dal 1937

Accessori per torni - Mandrini autocentranti

Art. 24632 GnuBo

Mandrino autocentrante a guida semplice SMW
Self-centering chuck with single gear SMW

ART. 24632

Dati tecnici / Technical data

cod. code	attacco mounting DIN 6350	A [mm]	B [mm]	C [mm]	D [mm]	E [mm]	F [mm]	G [mm]	G1 [mm]	G2 [mm]	L [mm]	M [mm]	M1 [mm]	Q [mm]	a [mm]
24632100	FL70	**100**	83	70	20	3	50	32	16	15	42	3xM8	-	9	-
24632160	FL125	**160**	140	125	42	4	68	53	32	20	70	6xM10	3xM10	11	102°

cod. code	velocità max max speed [giri/min] [rpm]	coppia M max torque M max [Nm]	massa con griffe weight with jaws [kg]	momento d'inerzia moment of inertia [kgm²]
24632100	5200	50	3,2	0,004
24632160	4500	120	11,2	0,036

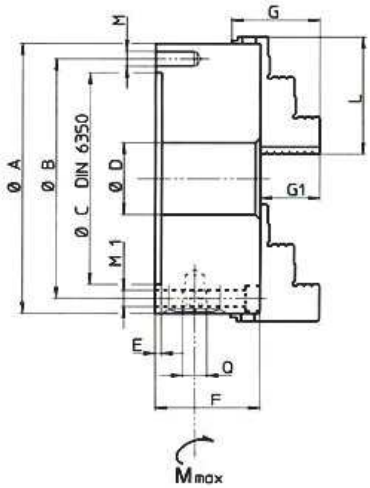

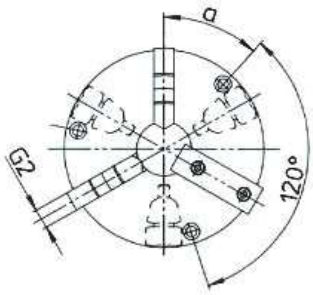

Descrizione:
Mandrino autocentrante SMW a comando manuale a guida semplice a 3 ganasce. Corpo in acciaio.

Self-centering chuck with single gear SMW 3 jaws, manual drive Body made of steel.

ART. 24643

Dati tecnici / Technical data

cod. code	attacco mounting	A [mm]	B [mm]	C [mm]	D [mm]	E [mm]	F [mm]	G [mm]	G1 [mm]	G2 [mm]	L [mm]	M [mm]	M1 [mm]	Q [mm]	a [mm]
24643200	FL160*	**200**	176	160	55	5	83	67,1	37,9	20	81	3xM10	3xM10	12	80°
24643230	FL191	**230**	208	191	75	5	90,5	77,7	42	22	95	3xM12	-	14	-
24643250	FL200*	**250**	224	200	82	5	93	77,7	42	22	95	3xM12	3xM12	14	90°
24643270	FL228	**270**	246	228	90	5	99,5	87,2	49	28	108	3XM12	-	14	-

cod. code	velocità max max speed [giri/min] [rpm]	coppia M max torque M max [Nm]	massa con griffe weight with jaws [kg]	momento d'inerzia moment of inertia [kgm²]
24643200	3500	200	14	0,07
24643230	3000	200	19	0,12
24643250	2500	250	23	0,18
24643270	2300	250	30	0,27

* attacco cilindrico a norme DIN 6350 / plain back mtg.to DIN 6350

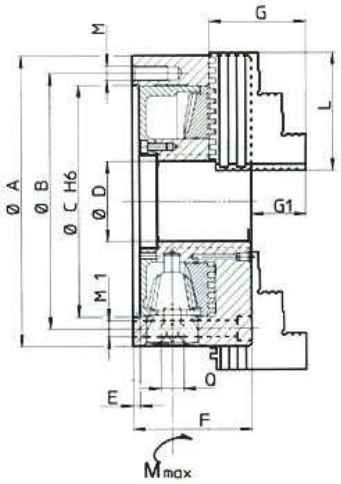

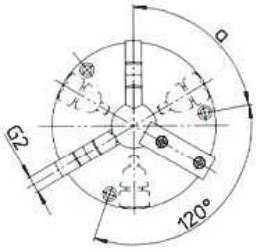

Art. 24643 GnuBo

Mandrino autocentrante guida doppia MPT
Self-centering chuck with double gear MPT

Descrizione:
Mandrino autocentrante MPT a comando manuale a guida doppia a 3 ganasce. Corpo in ghisa sferoidale GS600.

Self-centering chuck with double gear MPT, 3 jaws, manual drive Body made of spheroidal cast iron GS600.

Contropunta fissa a cono morse con cuspide in metallo duro
Morse taper shank dead center with hard-metal nose

Art. 24805 GnuBo

Descrizione:
Contropunta fissa a cono morse con cuspide in metallo duro.

Morse taper shank dead center with hard-metal nose

ART. 24805		
Dati tecnici / Technical data		
cod. code	cono Morse Morse taper	lunghezza length [mm]
24805010	1	80
24805030	3	125

Contropunta rotante a cono morse
Morse taper shank live center

Art. 24815 GnuBo

Descrizione:
Contropunta rotante a cono morse con cuspide a 60°, in acciaio forgiato, temprato e rettificato, durezza HRc 61 - 62.

Morse taper shank precision live center with 60° nose, made of forged steel, hardened and ground, 61 - 62 HRc.

ART. 24815					
Dati tecnici / Technical data					
cod. code	cono Morse Morse taper	diam. punta nose diam. [mm]	diam. corpo body diam. [mm]	portata capacity [kg]	peso weight [kg]
24815020	2	18	41	180	0,55
24815030	3	23	50	270	0,97
24815040	4	25	60	550	1,55

Stanco di perdere tempo per rivolgerti a tanti fornitori? Con Gnutti Bortolo trovi un unico interlocutore professionale per 20000 articoli di consumo per l'industria!!

Accessori per torni - Chiavi per mandrini

Chiave per mandrini autocentranti
Key for self-centering chucks

Art. 24868 GnuBo

Descrizione:
Chiave per mandrini autocentranti in acciaio 18NiCrMo5, tolleranza sul quadro maschio -0,05/0,1.

Key for self-centering chucks made of steel 18NiCrMo5, male square tolerance -0,05/0,1.

ART. 24868	
Dati tecnici / Technical data	
cod. code	diagonale del quadro square's diagonal [mm]
24868012	12
24868014	14

Accessori per smerigliatrici - Colonne

Colonna per smerigliatrici
Column for grinders

Art. 25132 GnuBo

Descrizione:
Colonna per smerigliatrici cod. 21012, 21018, 21023, 21027, 21031. In acciaio stampato e sagomato, completo di vaschetta per acqua asportabile per il raffreddamento degli utensili. Altezza mm 740.

Column for grinders code 21012, 21018, 21023, 21027, 21031. Made of pressed and shaped steel fitted with removable water reservoir for tool cooling. Height mm 740.

ART. 25132			
Dati tecnici / Technical data			
cod. code	base base [mm]	altezza high [mm]	interasse fissaggio fixing base [mm]
25132303	370 x 370	740	150 x 120

Accessori per pulitrici e smerigliatrici - Tendinastri e accessori

Tendinastro completo per pulitrici e smerigliatrici
Complete belt tightener for grinders and polishing machines

Art. 25232 GnuBo

Descrizione:
Tendinastro completo di rullo di rinvio, snodo porta rullo, support per pulitrici e smerigliatrici.

Belt tightener for grinders and polishing machines, complete with return roller, roller support joint, support.

ART. 25232			
Dati tecnici / Technical data			
cod. code	verso hand	sviluppo nastro belt length [mm]	foro supporto support hole [mm]
25232200	destro right	2500 - 3500	98
25232500	sinistro left	2500 - 3500	98

Rullo di rinvio per tendinastro
Return roller for belt tighteners

Art. 25235 GnuBo

Descrizione:
Rullo di rinvio in alluminio per tendinastro.
Diametro mm 170, altezza mm 120.

Return roller made of aluminum for belt tighteners.
Diameter mm 170, height mm 120.

Cod. 25235170

Snodo portarullo per tendinastro
Roller support joint for belt tighteners

Art. 25238 GnuBo

Descrizione:
Snodo portarullo per tendinastro.

Roller support joint for belt tighteners.

Cod. 25238170

Bocchette portamola per pulitrici
Grinding wheel holder half shaft

Art. 25306 GnuBo

ART. 25306					
Dati tecnici / Technical data					
cod. code	verso hand	d_1 [mm]	d_2 [mm]	diam. foro mola wheel hole diam. [mm]	L [mm]
25306100	destro right	25	32	25	251
25306300	sinistro left	25	32	25	251

Dado per bocchette portamola
Nut for grinding wheel holder head shaft

Art. 25308 GnuBo

Descrizione:
Dado per bocchette portamola per pulitrici.

Nut for grinding wheel holder head shaft for polishing machines.

ART. 25308	
Dati tecnici Technical data	
cod. code	verso hand
25308100	destro right
25308300	sinistro left

Alberino portamola per pulitrici
Head shaft for polishing machines

Art. 25337 GnuBo

ART. 25337					
Dati tecnici / Technical data					
cod. code	verso hand	filetto lato mola thread wheel side	filetto lato pulitrice thread machine side	diam. foro mola wheel hole diam. [mm]	lungh. totale total length [mm]
25337200	destro right	10 MA	1/2"	10	101
25337500	sinistro left	10 MA	1/2"	10	101

Descrizione:
Alberino portamola per pulitrici. Diametro del foro della mola mm 10.

Grinding wheel holder head shaft for polishing machines. Grinding wheel hole diameter mm 10.

Accessori per segatrici - Colonne per segatrici - Rulliere - Seghe a nastro

Colonna per segatrice 782
Column for 782 sawing machine

Art. 26125 GnuBo

Descrizione:
Colonna per segatrice 782 (cod. 22057), in robusta lamiera stampata, vano portaoggetti, predisposizione per il fissaggio a terra.

Column for 782 sawing machine (code 22057), with a tool-opening, ground fixing setting.

ART. 26125				
Dati tecnici / Technical data				
cod. code	A [mm]	B [mm]	H [mm]	interasse fissaggio fixing base [mm]
26125782	370	370	**800**	300 x 240

Accessori per segatrici - Rulliere

Supporto monorullo
Single-roller support

Art. 26134 GnuBo

Descrizione:
Supporto monorullo completo di:
rullo in acciaio zincato con diametro mm 57, robusta struttura in acciaio, base a 4 appoggi completa di piedini di livellamento, regolazione dell'altezza di appoggio.

Single-roller support.
Equipped with: zinc-plated steel roller with diameter mm 57, sturdy steel structure, base with 4 supports equipped with leveling feet, support height adjustment.

ART. 26134			
Dati tecnici / Technical data			
cod. code	A [mm]	B [mm]	H [mm]
26134301	530	530	**700 - 1150**

Accessori per segatrici - Seghe a nastro

Seghe a nastro per forti spessori
Band saw for tall thickness

Art. 16688 GnuBo

Descrizione:
Seghe a nastro per forti spessori.

Band saw for tall thickness.

ART. 16688				
Dati tecnici / Technical data				
cod. code	sviluppo tot. length [mm]	altezza height [mm]	spessore thikcness [mm]	n° denti x pollice n° teeth per inch
16688123	**1140**	13	0,6	8/12
16688145	**1335**	13	0,6	8/12
16688167	**1750**	13	0,9	6/10
16688189	**2000**	20	0,9	6/10
16688211	**2140**	20	0,9	6/10
16688233	**2465**	20	0,9	6/10
16688240	**2465**	27	0,9	6/10
16688245	**2565**	27	0,9	4/6
16688247	**2770**	27	0,9	4/6
16688255	**3660**	34	1,1	3/4

Seghe a nastro per tagli generici e misti
Band saw for general purpose

Art. 16692 GnuBo

Descrizione:
Seghe a nastro per tagli generici e misti per pezzi di piccole dimensioni.
Grazie alla forma del dente, unica nel suo genere, con la stessa lama è possibile tagliare una gamma molto ampia di materiali e forme.

Band saw for general purpose for little pieces.
Thanks to its innovative tooth design you can cut with the same blade a wide range of materials and shapes.

ART. 16692			
Dati tecnici / Technical data			
cod. code	sviluppo tot. length [mm]	altezza height [mm]	spessore thikcness [mm]
16692255	**3660**	34	1,1

Morsa per trapano in ghisa speciale
Drill vice made of special cast iron

Art. 26525 GnuBo

Descrizione:
Morsa per trapano in ghisa speciale.
Larghezza ganasce: mm 80, 100, 120.

Drill vice made of special cast iron.
Jaw's length: mm 80, 100, 120.

ART. 26525				
Dati tecnici / Technical data				
cod. code	larghezza ganasce jaws width [mm]	apertura opening [mm]	A* [mm]	peso weight [kg]
26525080	**80**	80	124	4
26525100	**100**	110	163	9
26525120	**120**	150	193	16
26525150	**150**	180	215	24

* A = interasse scanalature base / distance between base slots centers

Mandrino a cremagliera, serie industriale
Rackwork chuck, industrial series

Accessori per trapani - Mandrini

Art. 26627 GnuBo

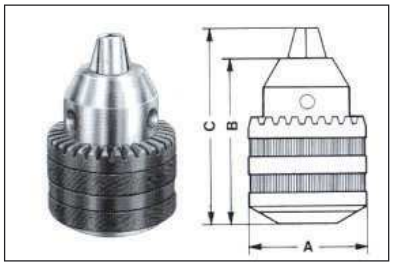

Descrizione:
Mandrino a cremagliera in acciaio completo di chiave (cod.26713), serie industriale per macchine utensili ed utensili elettrici portatili professionali. Attacco conico a norma DIN238.

Rackwork chuck made of steel with key (code 26713), industrial series for machine tools and professional portable electric tools. Taper attachment DIN 238.

ART. 26627							
Dati tecnici / Technical data							
cod. code	capacità di foratura drilling capacity [mm]	A [mm]	B [mm]	C [mm]	peso weight [g]	attacco coupling	chiave key
26627060	**0 - 6**	30	43	52	140	DIN B10	KS1
26627080	**0 - 8**	36,5	51	60	225	DIN B12	KS2
26627100	**0 - 10**	42,7	62	76	375	DIN B16	KS2
26627130	**0 - 13**	51	72	89	635	DIN B16	KS3
26627150	**2,5 - 16**	51	72	89	635	DIN B16	KS3
26627160	**2,5 - 16**	51	72	89	635	DIN B18	KS3
26627200	**5 - 20**	60	89	111	970	DIN B22	KS3

Mandrino autoserrante, alta precisione, morsetti in titanio
Keyless chuck, high precision series, titanium jaws

Art. 26650 GnuBo

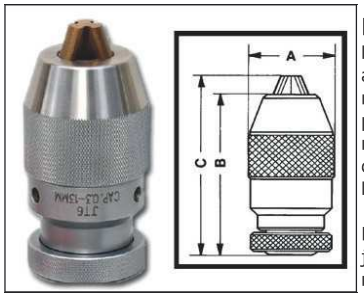

Descrizione:
Mandrino autoserrante in acciaio con morsetti al titanio per un'efficace presa ed un'elevata resistenza all'usura. Serie Porta ad alta precisione (precisione massima 0,04 mm) per macchine utensili a controllo numerico e centri di lavoro. Attacco conico a norma DIN 238.

Keyless chuck made of steel with titanium jaws for increasing the grip and wear resistance. Porta high precision series (maximum run-out 0,04 mm) for CNC machines and machine centres. Taper attachment DIN 238.

ART. 26650						
Dati tecnici / Technical data						
cod. code	capacità di foratura drilling capacity [mm]	A [mm]	B [mm]	C [mm]	peso weight [g]	attacco coupling
26650065	**0,3 - 6,5**	33,4	62,4	68,7	298	**DIN B10**
26650100	**0,3 - 10**	37,6	68,4	71,2	414	**DIN B12**
26650130	**0,3 - 13**	50,4	91,2	104	1003	**DIN B16**
26650160	**3 - 16**	56,7	95,6	108,7	1305	**DIN B16**
26650162	**3 - 16**	56,7	103	106,2	1319	**DIN B18**

Mandrino a cremagliera, serie industriale
Rackwork chuck, industrial series

ART. 93396 GnuBo

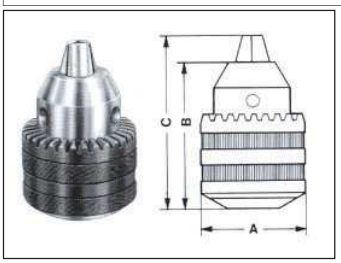

Descrizione:
Mandrino a cremagliera in acciaio completo di chiave (cod. 26713), serie industriale per macchine utensili ed utensili elettrici portatili professionali. Attacco femmina filettato da 1/2"x20.

Rack chuck made of steel with key (code 26713), industrial serie for machine tools and for professional portable electric tools. Female threaded coupling 1/2"x20.

Art. 93396							
Dati tecnici / Technical data							
cod. code	capacità capacity [mm]	attacco filettato threaded coupling ["]	A [mm]	B [mm]	C [mm]	peso weight [g]	chiave key cod. GB
93396130	**1,5 - 13**	1/2 x 20 F	42,7	59	74	370	26713200
93396160	**2,5 - 16**	1/2 x 20 F	51	72	89	635	26713300

Mandrino autoserrante, serie industriale
Keyless chuck, industrial series

Art. 26663 GnuBo

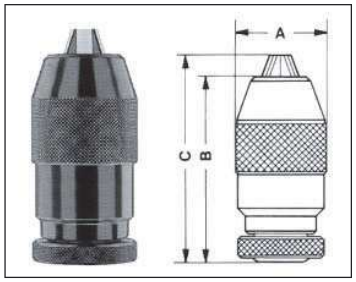

Descrizione:
Mandrino autoserrante in acciaio, serie Validus industriale per utensili fissi e portatili. Attacco conico a norma DIN 238.

Keyless chuck made of steel, Validus industrial series for fixed and portable tools. Taper attachment DIN 238.

ART. 26663						
Dati tecnici / Technical data						
cod. code	capacità di foratura drilling capacity [mm]	A [mm]	B [mm]	C [mm]	peso weight [g]	attacco coupling
26663100	**0 - 6**	34,5	65	72	365	DIN B10
26663120	**0 - 6**	34,5	65	72	365	DIN B12
26663140	**0 - 8**	34,5	65	72	365	DIN B10
26663160	**0 - 8**	34,5	65	72	365	DIN B12
26663180	**1 - 10**	34,5	72	79	365	DIN B12
26663190	**0 - 10**	40	80	88,4	504	DIN B16
26663200	**1 - 13**	42,5	90	101	660	DIN B12
26663220	**1 - 13**	42,5	90	101	660	DIN B16
26663235	**3 - 16**	50,5	98	110	1060	DIN B16
26663240	**3 - 16**	50,5	98	110	1060	DIN B18

Accessori per trapani - Mandrini - Accessori per mandrini

Mandrino autoserrante, serie industriale
Keyless chuck, industrial series

ART. 93372 DEWALT

Descrizione:
Mandrino autoserrante DeWalt DT7044 in acciaio con griffe con riporti in carburo, serie industriale per trapani a filo e a batteria. Attacco femmina filettato da 1/2"x20 UNF.

Keyless chuck DeWalt DT7044 made of steel with carbide tipped griffe, industrial series for fixed and cordless drills.
Female threaded coupling 1/2"x20 UNF.

Art. 93372						
Dati tecnici / Technical data						
cod. code	capacità capacity [mm]	attacco filettato threaded coupling ["]	A [mm]	B [mm]	C [mm]	peso weight [g]
93372100	**1,5 - 13**	1/2" x 20	42,7	56	64	294

Mandrino autoserrante, serie industriale
Keyless chuck, industrial series

ART. 93374 GnuBo

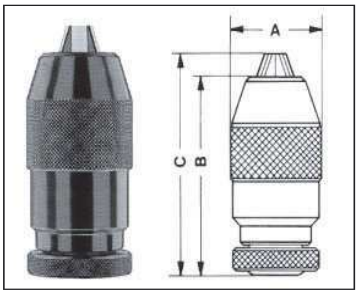

Descrizione:
Mandrino autoserrante in acciaio, serie Validus industriale per utensili fissi e portatili. Attacco femmina filettato da 1/2"x20.

Keyless chuck made of steel, Validus industrial series for fixed and portable electric tools. Female threaded coupling 1/2"x20.

Art. 93374						
Dati tecnici / Technical data						
cod. code	capacità capacity [mm]	attacco filettato threaded coupling ["]	A [mm]	B [mm]	C [mm]	peso weight [g]
93374130	**1,5 - 13**	1/2 x 20 F	40,5	85	93	540

Mandrino a cremagliera, serie leggera
Rack chuck, light series

ART. 93392 GnuBo

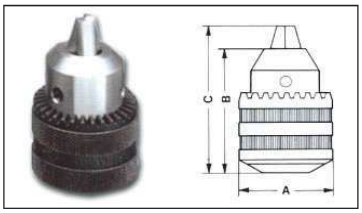

Descrizione:
Mandrino a cremagliera in acciaio completo di chiave (cod. 93393), serie leggera per utensili elettrici standard. Attacco femmina filettato 3/8"x24.

Rack chuck made of steel with key (code 93393), light series for standard electric tools.
Female threaded coupling 3/8"x24.

Art. 93392							
Dati tecnici / Technical data							
cod. code	capacità capacity [mm]	attacco filettato threaded coupling ["]	A [mm]	B [mm]	C [mm]	peso weight [g]	chiave key cod. GB
93392100	**1,5 - 10**	3/8 x 24 F	33	49	60	165	93393100

Accessori per trapani - Accessori per mandrini

Chiave di ricambio per mandrini a cremagliera
Key for rackwork chucks

Art. 26713 GnuBo

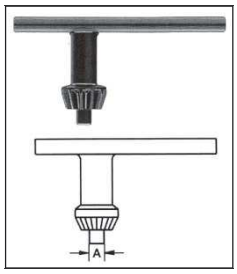

Descrizione:
Chiave di ricambio per mandrini a cremagliera, cod. 26627.

Key for rackwork chucks, code 26627.

ART. 26713					
Dati tecnici / Technical data					
cod. code	tipo kind	A [mm]	n° denti theeth n°	per mandrini for chucks [mm]	peso weight [g]
26713100	**KS1**	4	10	0 - 6	10
26713200	**KS2**	6	10	0 - 10	40
26713300	**KS3**	8	12	0 - 13	80

Vite portagriffe per mandrini autoserranti serie Validus
Jaws screw for keyless chucks, Validus series

Art. 26738 GnuBo

Descrizione:
Vite portagriffe per mandrini autoserranti serie Validus industriale, cod 26663.
Cod. 100 capacità di foratura: mm 0 - 8.
Cod. 200 capacità di foratura: mm 1,5 - 13. Articolo ad esaurimento.

Jaws screw for keyless chucks, Validus industrial series, code 26663.
Code 100 drilling capacity: mm 0 - 8.
Code 200 drilling capacity: mm 1,5 - 13.
Exhaustion of this item in stock.

Cod. 26738100 VITI VALIDUS 0- 8
Cod. 26738200 VITI VALIDUS 1,5-13

Accessori per trapani - Codoli e riduzioni per mandrini - Attacchi per mandrini

Codolo a con Morse per mandrini
Morse taper shank for chucks

Art. 26757 GnuBo

Descrizione:
Codolo a cono Morse, DIN 228, per mandrini con attacco conico a norma DIN 238 (es. B10).

Morse taper shank DIN 228, for chucks with taper attachment DIN 238 (ex. B10).

ART. 26757		
Dati tecnici / Technical data		
cod. code	cono Morse Morse taper	cono d'attacco inside taper
26757110	1	B 10
26757112	1	B 12
26757116	1	B 16
26757210	2	B 10
26757212	2	B 12
26757216	2	B 16
26757218	2	B 18
26757222	2	B 22
26757316	3	B 16
26757318	3	B 18
26757322	3	B 22
26757416	4	B 16
26757418	4	B 18

Bussola di riduzione a cono Morse, DIN 2185
Morse taper shank reducer sleeve, DIN 2185

Art. 26771 GnuBo

Descrizione:
Bussola di riduzione a cono Morse DIN 228, DIN 2185.

Morse taper shank DIN 228 reducer sleeve, DIN 2185.

ART. 26771			
Dati tecnici / Technical data			
cod. code	da cono Morse from Morse taper	a cono Morse to Morse taper	lunghezza length [mm]
26771092	2	1	92
26771099	3	1	99
26771112	3	2	112
26771124	4	2	124
26771140	4	3	140
26771171	5	4	171
26771218	6	5	218

Accessori per trapani - Attacchi per mandrini

Attacco a cono ISO per mandrini
ISO taper shank shaft for chucks

Art. 26807 GnuBo

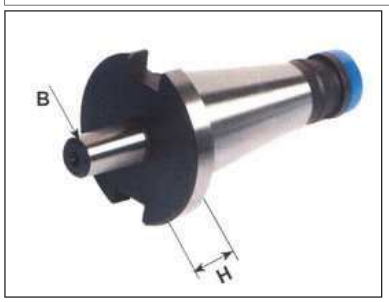

Descrizione:
Attacco a cono ISO DIN 2080, per mandrini con attacco conico a norma DIN 238. Non usare su macchine ad alta velocità.

ISO taper shank shaft, DIN 2080, for chucks with taper attachment DIN 238. To not use on high speed machines.

ART. 26807			
Dati tecnici / Technical data			
cod. code	cono taper	H [mm]	B [mm]
26807316	ISO 30	15	B 16
26807416	ISO 40	17	B 16
26807418	ISO 40	17	B 18

Attacco a cono TC per mandrini
TC taper shank shaft for chucks

Descrizione:
Attacco a cono TC DIN 69871, per mandrini con attacco conico a norma DIN 238 .

TC taper shank shaft, DIN 69871, for chucks with taper attachment DIN 238.

Art. 26839 GnuBo

ART. 26839			
Dati tecnici / Technical data			
cod. code	cono taper	H [mm]	B [mm]
26839416	TC 40	40	B 16
26839418	TC 40	40	B 18

Accessori per trapani - Portamaschi

Portamaschio con cono TC per inserzioni
Quick change tapping chuck with TC taper shank

Art. 26856 GnuBo

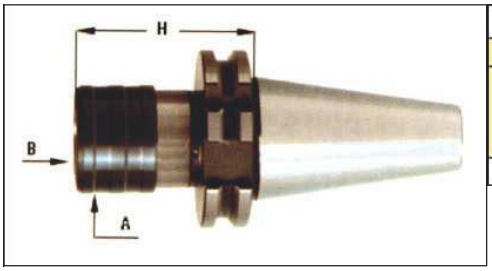

ART. 26856							
Dati tecnici / Technical data							
cod. code	per maschi for taps	H [mm]	A [mm]	B [mm]	tipo cono taper shank	trazione extension [mm]	compressione return [mm]
26856220	**M6 - M20**	100	55	31	TC40	15	15

Descrizione:
Portamaschio con cono TC DIN 69871 AD/AD + B, per inserzioni a cambio rapido B1 e B2. Con compensazione assiale a trazione e compressione.

Quick change tapping chuck with TC taper shank DIN 69871 AD/AD + B for quick change adaptors B1 and B2. Length compensation for compression and expansion.

Portamaschio con attacco Weldon per inserzioni
Quick change tapping chuck with Weldon shank

Art. 26860 GnuBo

Descrizione:
Portamaschio con attacco DIN 1835 B + E tipo Weldon per inserzioni a cambio rapido B1 e B2. Con compensazione assiale a trazione e compressione.

ART. 26860						
Dati tecnici / Technical data						
cod. code	per maschi for taps	L [mm]	B [mm]	A [mm]	trazione extension [mm]	compressione return [mm]
26860120	**M3 - M12**	50	19	38	9	9

Quick change tapping chuck with shank DIN 1835 B + E Weldon for quick change adaptors B1 and B2. Length compensation for compression and expansion.

Inserzione portamaschi a cambio rapido B1
Quick change adaptor B1

Art. 26872 GnuBo

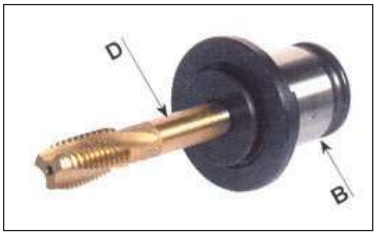

Descrizione:
Inserzione portamaschi a cambio rapido B1. Consente il serraggio di maschi sia metrici che in pollici.

Quick change adaptor B1.
It can lock metric and inches taps.

ART. 26872				
Dati tecnici / Technical data				
cod. code	D [mm]	B [mm]	lato del quadro del maschio tap square side [mm]	x maschi for taps
26872050	**5**	19	-	-
26872060	**6**	19	4,9	M5-6-8
26872070	**7**	19	5,5	M10
26872080	**8**	19	6,2	M8
26872090	**9**	19	7,0	M12
26872100	**10**	19	8,0	M10

Inserzione portamaschi a cambio rapido B2
Quick change adaptor B2

Art. 26879 GnuBo

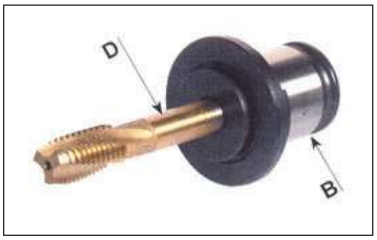

Descrizione:
Inserzione portamaschi a cambio rapido B2.
Consente il serraggio di maschi sia metrici che in pollici.

Quick change adaptor B2.
It can lock metric and inches taps.

ART. 26879				
Dati tecnici / Technical data				
cod. code	D [mm]	B [mm]	lato del quadro del maschio tap square side [mm]	x maschi for taps
26879070	**7**	31	5,5	M10
26879080	**8**	31	6,2	M8
26879090	**9**	31	7	M12
26879100	**10**	31	8	M10
26879110	**11**	31	9	M14
26879120	**12**	31	9	M16

Devi imballare i tuoi prodotti?
Su www.gnuttibortolo.com nella sezione
ATTREZZATURE
IMBALLAGGIO & CANCELLERIA
troverai l'occorrente per i tuoi fabbisogni!!!

Accessori vari - Attrezzi di montaggio - Coni pulitori

Attrezzo di montaggio orientabile TBK per mandrini
Rotary tooling clamper TBK for chucks

Art. 28107 GnuBo

Descrizione:
Attrezzo di montaggio orientabile TBK per mandrini a coni DIN 2080, DIN 69871, ANSI BS-50, MAS BT.

Rotary tooling clamper TBK for chucks with taper DIN 2080,
DIN 69871, ANSI BS-50, MAS BT.

ART. 28107					
Dati tecnici / Technical data					
cod. code	tipo kind	A [mm]	B [mm]	per coni for tapers	peso weight [kg]
28107030	**KS1**	130	120	30	6,5

Attrezzo di montaggio orientabile universale per mandrini
Universal rotary tooling clamper TBK for chucks

Art. 28110 GnuBo

Descrizione:
Attrezzo di montaggio orientabile universale per mandrini HSK63A, TC40DIN, BT40, CAT40, ISO40.

Universal rotary tooling clamper TBK for chucks HSK63A, TC40DIN, BT40, CAT40, ISO40.

Cod. 28110040

Accessori vari - Coni pulitori

Cono pulitore per sedi di mandrini a cono ISO
Taper wiper for lock slot of ISO taper shank chucks

Art. 28134 GnuBo

Descrizione:
Cono pulitore per sedi di mandrini a cono ISO, corpo in plastica con inserti in pelle sintetica, resistente agli oli e ai liquidi detergenti.

Taper wiper for lock slot of ISO taper shank chucks, body made of plastic with inserts made of synthetic leather, oil and detergent liquids resitant.

ART. 28134	
Dati tecnici Technical data	
cod. code	per coni for tapers
28134020	**ISO 20**
28134030	**ISO 30**
28134040	**ISO 40**
28134045	**ISO 45**
28134050	**ISO 50**

Cono pulitore per sedi di mandrini a cono Morse
Taper wiper for lock slot of Morse taper shank chucks

Art. 28143 GnuBo

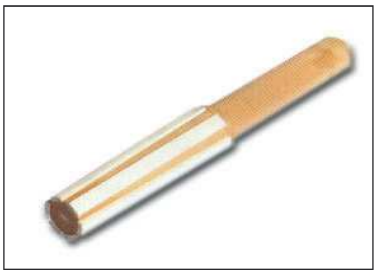

Descrizione:
Cono pulitore per sedi di mandrini a cono Morse, corpo in plastica con inserti in pelle sintetica, resistente agli oli e ai liquidi detergenti.

Taper wiper for lock slot of Morse taper shank chucks, body made of plastic with inserts made of synthetic leather, oil and detergent liquids resitant.

ART. 28143	
Dati tecnici Technical data	
cod. code	per coni for tapers
28143010	**CM 1**
28143020	**CM 2**
28143030	**CM 3**
28143040	**CM 4**
28143050	**CM 5**

Tubo snodabile componibile Loc-Line
Modular bulk hose Loc-Line

Art. 28304 GnuBo

Descrizione:
Tubo snodabile componibile Loc-Line per lubrorefrigerazione costruito interamente con polimeri di alta qualità, resistente ai normali agenti chimici e alle vibrazioni.
Confezionato in rotoli sezionabili da 15 metri, venduto a metri lineari.

Modular bulk hose Loc-Line for lubrication totally made of high quality polymers, resistant to common chemical agents and to vibrations.
Packaged in cutable rolls 15 meters long, sold in linear meters.

ART. 28304			
CARATTERISTICHE SPECIFICATIONS	UNITA' UNIT	COD.060	COD.120
diametro interno	mm	6	12
internal diameter	"	1/4"	1/2 "
lunghezza rotoli	m	15	15
rolls length			
diametro min. di curvatura	mm	63	90
min. bending diameter			
pressione	bar	2 - 4	1,5 - 2
pressure			
portata	l/min	15	30
flow rate			
max temperatura di esercizio	°C	80	80
max working temperature			
punto di fusione	°C	165	165
melting point			

Componenti vari per tubo snodabile da 6 mm
Modular hose components 6 mm

Art. 28324 GnuBo

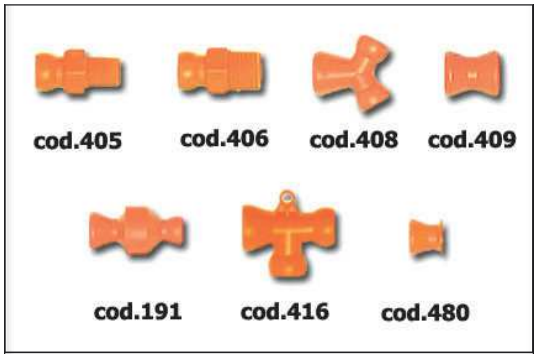

Descrizione:
Componenti vari per tubo snodabile da 6 mm.

Modular hose components 6 mm.

ART. 28324					
Dati tecnici / Technical data					
cod. code	tipo kind	n° pezzi pieces n°	misura size	descrizione description	disegno tecnico technical drawing
28324191	**21191**	2	1/4"	valvole chack valves	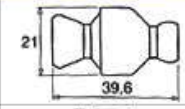
28324405	**41405**	4	1/8" NPT	raccordi connectors	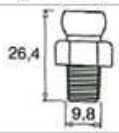
28324406	**41406**	4	1/4" NPT	raccordi connectors	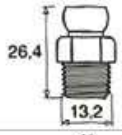
28324408	**41408**	2	6 mm	attacchi a Y Y fittings	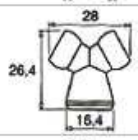
28324409	**41409**	4	6 mm	manicotti sleeves	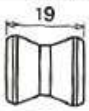
28324416	**41416**	2	6 mm	attacchi a T T fittings	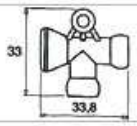
28324480	**41480**	4	6 mm	tappi plugs	

ARMADI-CASSETTIERE-BANCHI DI LAVORO
CARRELLI-TRANSPALLETS..
TUTTO QUESTO ED ALTRO ANCORA
su www.gnuttibortolo.com nella sezione
ATTREZZATURE

Componenti vari per tubo snodabile da 12 mm
Modular hose components 12 mm

Art. 28327 GnuBo

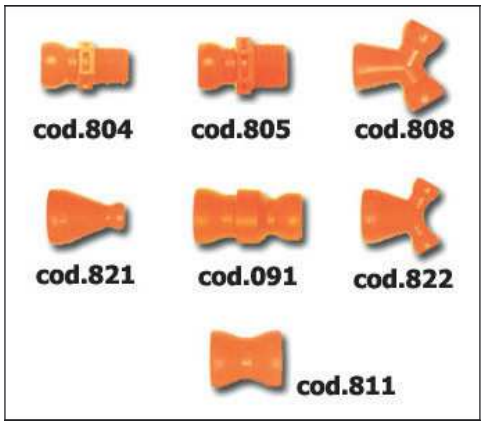

ART. 28327					
Dati tecnici / Technical data					
cod. code	tipo kind	n° pezzi pieces n°	misura size	descrizione description	disegno tecnico technical drawing
28327091	**32091**	2	1/2"	valvole chack valves	25 / 47
28327804	**51804**	4	3/8" NPT	raccordi connectors	38 / 16,5
28327805	**51805**	4	1/2" NPT	raccordi connectors	38 / 21
28327808	**51808**	2	12 mm	attacchi a Y Y fittings	48 / 45 / 25
28327811	**51811**	4	12 mm	manicotti sleeves	30,6
28327821	**51821**	2	1/2" - 1/4"	riduzioni reducers	32 / 24,8
28327822	**51822**	2	1/2" - 1/4"	riduzioni ad Y Y reducers	34 / 33 / 25

Getti per tubo snodabile da 6 mm
Modular hose nozzles 6 mm

Art. 28343 GnuBo

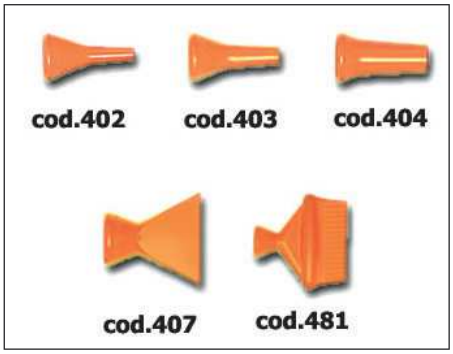

ART. 28343					
Dati tecnici / Technical data					
cod. code	tipo kind	n° pezzi pieces n°	misura size	descrizione description	disegno tecnico technical drawing
28343402	**41402**	4	1,6 mm 1/16"	getti round nozzles	30
28343403	**41403**	4	3,17 mm 1/8"	getti round nozzles	30
28343404	**41404**	4	6,35 mm 1/4"	getti round nozzles	30
28343407	**41407**	2	24x0,8 mm 1"	getti piatti flare nozzles	24x0,8 / 28,4
28343481	**41481**	2	6,35 mm 1/4"	getti piatti con fori da 1 mm flare nozzles with 0,40" holes	45,7 / 16 FORI Ø 1 / 38 / 47,5

Getti per tubo snodabile da 12 mm
Modular hose nozzles 12 mm

Art. 28347 GnuBo

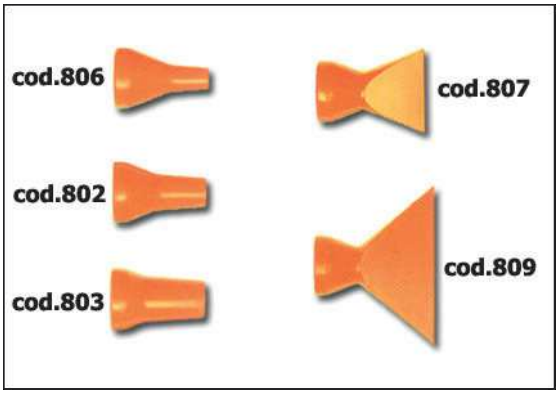

ART. 28347					
Dati tecnici / Technical data					
cod. code	tipo kind	n° pezzi pieces n°	misura size	descrizione description	disegno tecnico technical drawing
28347802	**51802**	4	9,3 mm 3/8"	getti round nozzles	37,5
28347803	**51803**	4	12,7 mm 1/2"	getti round nozzles	37,5
28347806	**51806**	4	6,35 mm 1/4"	getti round nozzles	37,5
28347807	**51807**	2	32x4,5 mm 1 1/4"	getti piatti flare nozzles	32x4,5 / 42
28347809	**51809**	2	60x3 mm 1 1/2"	getti piatti flare nozzles	60x3 / 50

Getti a 90° per tubo snodabile da 6 mm
Modular hose 90° nozzles 6 mm

Art. 28362 GnuBo

ART. 28362					
Dati tecnici / Technical data					
cod. code	tipo kind	n° pezzi pieces n°	misura size	descrizione description	disegno tecnico technical drawing
28362471	**41471**	4	3,17 mm 1/8"	getti a 90° 90° nozzles	26 / 20,3
28362472	**41472**	4	6,35 mm 1/4"	getti a 90° 90° nozzles	27,9 / 20,3
28362473	**41473**	2	6,35 mm 1/4"	getti a pettine a 90° 90° spray bar nozzles	FORO Ø 2,5 / 19 / 29,7 / 19,5

GNUTTI BORTOLO : LA SOLUZIONE A TUOI BISOGNI INDUSTRIALI

Serie di getti e attacchi per tubo snodabile da 6 mm
Nozzle and coupling sets for modular coolant hose 6 mm

Art. 28367 GnuBo

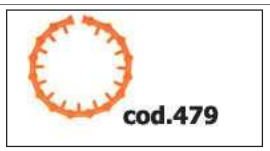

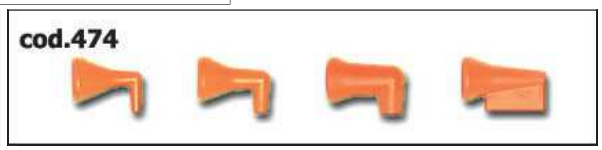

ART. 28367

Dati tecnici / Technical data

cod. code	tipo kind	n° pezzi pieces n°	misura size	descrizione description	disegno tecnico technical drawing
28367199	21199	3	6 mm	attacchi a T T fittings	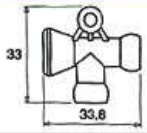
		1	6 mm	attacco a gomito elbow fitting	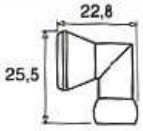
		1	-	elemento di fissaggio manifold bracket	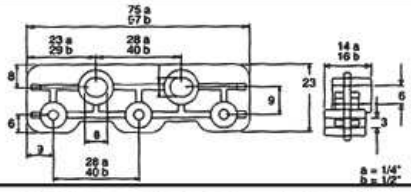
		3	-	viti screws	
28367474	41474	3	1,6 - 3,14 - 6,35 mm	getti a 90° 90° nozzles	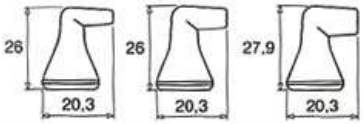
		1	6 mm	getto a pettine a 90° 90° spray bar nozzle	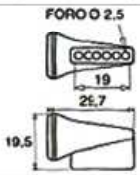
28367479	41479	15	6 mm	getti radiali assemblati assembled circle nozzle	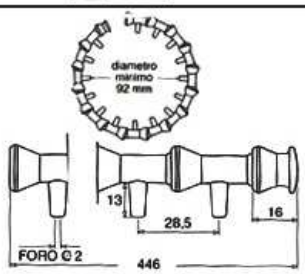
		1	6 mm	tappo plug	

Segmenti componibili per tubo snodabile da 12 mm
Modular hose circle flow nozzles 12 mm

Art. 28371 GnuBo

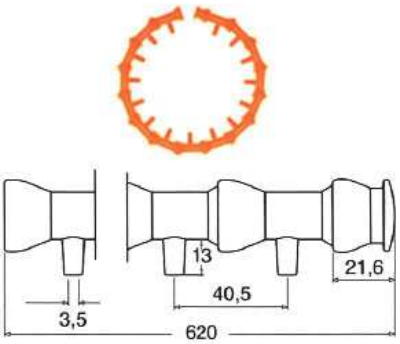

DIAMETRO MINIMO 114 mm

Descrizione:
Segmenti componibili per tubo snodabile da 12 mm.
15 getti radiali assemblati ed 1 tappo.

Modular hose circle flow nozzles 12 mm.
Circle flow nozzles kit, 15 pieces and 1 end cup.

Cod. 28371837

Regolatori di flusso per tubo snodabile da 6 mm
Modular hose valve packs 6 mm

Art. 28374 GnuBo

cod.192

cod.194

ART. 28374					
Dati tecnici / Technical data					
cod. code	tipo kind	n° pezzi pieces n°	misura size	descrizione description	disegno tecnico technical drawing
28374192	**21192**	2	1/4" NPT	regolatori di flusso maschi male valves	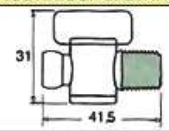
28374194	**21194**	2	1/4" NPT	regolatori di flusso intermedi in-line valves	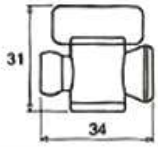

Regolatori di flusso per tubo snodabile da 12 mm
Modular hose valve packs 12 mm

Art. 28377 GnuBo

cod.092

cod.094

ART. 28377					
Dati tecnici / Technical data					
cod. code	tipo kind	n° pezzi pieces n°	misura size	descrizione description	disegno tecnico technical drawing
28377092	**32092**	2	1/2" NPT	regolatori di flusso maschi male valves	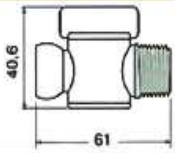
28377094	**32094**	2	1/2" NPT	regolatori di flusso intermedi in-line valves	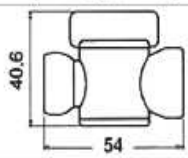

Base di distribuzione magnetica
Magnetic distribution base

Art. 28383 GnuBo

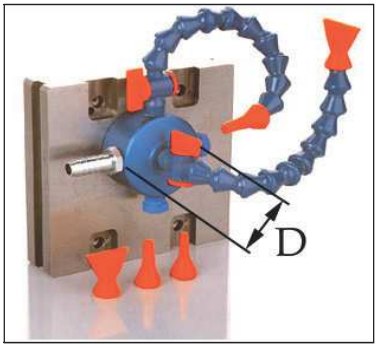

Descrizione:
Base di distribuzione magnetica di colore blu per la lubrificazione durante la lavorazione alla macchina utensile. Diametro D mm 54. La base ha 4 uscite da 1/4" e 1 entrata da 1/4" per l'attacco del tubo di alimentazione del lubrificante. La dotazione standard inoltre include due tappi filettati ed un raccordo filettato doppio. Questo raccodro permette di unire più basi tra di loro per ottenere un numero maggiore di uscite. Può essere utilizzata su differenti macchine utensili.

Magnetic distribution base, blue colour, to bring lubrication at machine tool working. Diameter D mm 54. It includes n. 4 of 1/4" outlets and n. 1 of 1/4" entrance for the lubrication hose connection. Also it includes two threaded plugs and one double threaded fitting.
This fitting allows the union between more bases to obtain more outlets.
It can be used on many kind of machine tools.

Cod. 28383400

Pinze per l'assemblaggio del tubo snodabile
Pliers for assembling modular coolant hose

Art. 28393 GnuBo

Descrizione:
Pinze per l'assemblaggio del tubo snodabile.
Lunghezza totale mm 190.

Pliers for assembling modular coolant hose.
Total length mm 190.

ART. 28393		
Dati tecnici Technical data		
cod. code	tipo kind	x tubo for tube
28393801	**78001**	1/4" 6 mm
28393802	**78002**	1/2" 12 mm

Tubo flessibile in alluminio
Flexible aluminum fire tube

Art. 28404

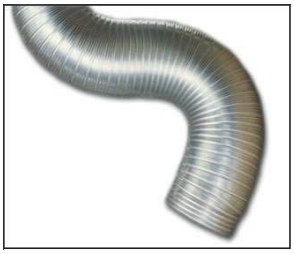

Descrizione:
Tubo flessibile in alluminio.
In confezioni di m 3.

Flexible aluminum fire tube.
Suitable in 3 mt long pieces.

ART. 28404			
Dati tecnici / Technical data			
cod. code	diametro interno internal diameter [mm]	diametro esterno external diameter [mm]	area di sezione section surface [mm^2]
28404080	**80**	87	50
28404100	**100**	108	79
28404120	**120**	127	113
28404130	**130**	137	133
28404150	**150**	158	177
28404160	**160**	167	201
28404180	**180**	187	254
28404200	**200**	208	314
28404250	**250**	257	491
28404300	**300**	307	707

Tubo flessibile GAS maschio - femmina
Flexible pipe GAS male - female

Art. 28412

Descrizione:
Tubo flessibile GAS maschio - femmina.

Flexible pipe GAS male - female.

ART. 28412			
Dati tecnici / Technical data			
cod. code	filetti threads	lunghezza length [mm]	pressione nominale nominal pressure [atm]
28412190	**GAS 1/2"**	500	16
28412195	**GAS 1/2"**	1000	16
28412210	**GAS 3/4"**	500	16
28412215	**GAS 3/4"**	1000	16
28412230	**GAS 1"**	500	16
28412235	**GAS 1"**	1000	16
28412250	**GAS 1 1/4"**	500	8
28412255	**GAS 1 1/4"**	1000	8
28412270	**GAS 1 1/2"**	500	8
28412275	**GAS 1 1/2"**	1000	8
28412290	**GAS 2"**	500	6
28412295	**GAS 2"**	1000	6

ASSORTIMENTO TUBI COMPLETO
In Metalli & Plastigomme
Plastigomme
Tubi in gomma
Tubi in materie plastiche

Spazzola strip in stecche lunghe 2 metri
Strip brush supplied in 2 metres long sticks

Art. 28606 GnuBo

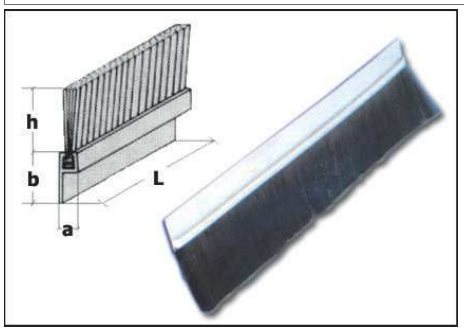

ART. 28606					
Dati tecnici / Technical data					
cod. code	a [mm]	b [mm]	h [mm]	L [m]	diam. filo wire's diam. [mm]
28606011	6	25	**30**	2	0,2 - 0,3
28606020	6	25	**75**	2	0,2 - 0,3

Descrizione:
Spazzola strip in stecche lunghe 2 metri.

Strip brush supplied in 2 meters long sticks.

Filtro in poliuretano espanso per aria
Polyurethane foam filter for air

Art. 28632 GnuBo

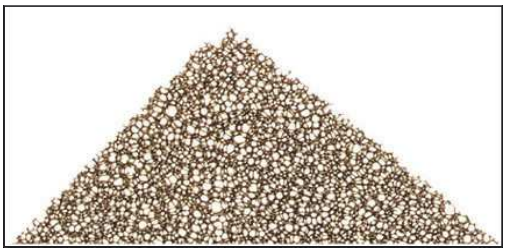

ART. 28632100		
CARATTERISTICHE SPECIFICATIONS	UNITA' UNIT	VALORE VALUE
materiale / *material*	polimero espanso a base di poliestere / expanded polymer made of polyester	
dimensioni / *dimensions*	mm	1000 x 2000
spessore / *thickness*	mm	10
colore / *colour*		nero / black
densità UNI EN ISO 845 / *density UNI EN ISO 845*	Kg/m^3	30 ± 3
porosità (pori per pollice) / *porosity (pores per inch)*	PPI	10
temperatura d'esercizio / *working temperature*	°C	-40 +100
punte di temperatura massima / *max temperature tips*	°C	+140
resistenza alla compressione 40% ISO 3386/1 / *compression resistance 40% ISO 3386/1*	kPa	2,5
resistenza a trazione ISO 1798 / *tensile strength ISO 1798*	kPa	75
allungamento a rottura ISO 1798 / *breaking elongation ISO 1798*	%	> 150
diametro cellulare SS/T.013.4 / *cell diameter SS/T.013.4*	µm	3800 - 5200
autoestinguenza / *self-extinguishing properties*		NO

Descrizione:
Poliuretano espanso a base di poliestere per la filtrazione dell'aria.
La struttura cellulare aperta e tridimensionale permette un'alta ritenzione della polvere senza intaccare la caduta di pressione. Ha un'alta resistenza ai grassi, ai detergenti, ai saponi ed agli oli minerali, si pulisce facilmente con acqua, sapone industriale ed altre soluzioni acquose. Ha ottime proprietà fisiche e meccaniche.
Applicazioni: filtri d'aria per condizionatori ed elettrodomestici, imbottiture traspiranti nell'industria tessile, medicazioni traspiranti, maschere per gas, filtri aria-benzina, ecc.
Stato di fornitura: fogli da mm 1100 x 2000 circa, spessore mm 10.

Polyurethane based on polyester foam for air filtration.
The cellular and tridimensional structure allows high flour filtration but not pressure drop. It shows high resistance to greases, detergents, soaps and mineral oils, it can be easily cleaned with water, industrial soap and other aqueous solutions.
It has got good physics and mechanic specifications.
Applications: air filter for conditioners, white goods, transpirating stuffing in textile, gas mask, air-gasoline filters, etc.
Supplied in approx mm 1100 x 2000 sheets, thickness mm 10.

Filtro per macchina da rettifica
Filter for grinding machines

Art. 28643 GnuBo

ART. 28643		
Dati tecnici / Technical		
cod. code	H [cm]	lunghezza length [m]
28643150	50	100
28643200	100	100

Descrizione:
Filtro per macchina da rettifica fornito in rotoli con lunghezza di 100 metri lineari.

Filter for grinding machines supplied in rolls 100 linear meters long.

Filtrafumo PF1
Smoke-filter PF1

Art. 28654 GnuBo

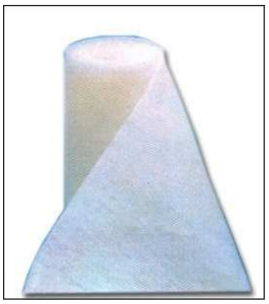

Descrizione:
Media filtrante PF1 in fibre di in poliestere termofissate con struttura progressiva labirintica disposta nella direzione del passaggio dell'aria. Adatto alla filtrazione dell'aria atmosferica negli impianti di condizionamento e ventilazione, alla prefiltrazione negli impianti di verniciatura, abbinato ai filtri arresta vernice come secondo stadio negli scarichi dell'aria delle cabine di verniciatura per la raccolta delle eccedenze di vernice (OVER-SPRAY), cappe da cucina, copricaloriferi e filtri per abitacoli di autoveicoli. Fornito in rotoli sezionabili da m 20, venduto a metri lineari.

Filter media PF1 made of thermowelded polyester fibre with mazy progressive structure willing in the passage air direction. Suited for filtration of atmospheric air in conditioning and ventilation plants, for pre -filtration in spray plants, combined with filters it stops spray-paint as second status in exhausting plants in spray-booths for collect paint surplus (OVER-SPRAY), kitchen hoods, radiator covers and filters for vehicles cabins. Supplied in cutable rolls 20 meters long, sold in linear meters.

ART. 28654500			
CARATTERISTICHE SPECIFICATIONS	NORMA STANDARD	UNITA' UNIT	VALORE VALUE
altezza rotolo *roll height*		mm	500
lunghezza rotolo *roll length*		m	20
grammatura *fabric weight*		g/m^2	100
spessore *thickness*		mm	9
arrestanza media *average eficiency*	EN 779	%	89,3
classe di filtrazione *filter classification*	EN 779		G3
temperatura max di esercizio *max working temperature*		°C	100
classe di comportamento alla fiamma *flame behaviour class*	DIN 53438		F1

Filtrafumo PF3
Smoke-filter PF3

Art. 28656 GnuBo

Descrizione:
Media filtrante PF3 in fibre di in poliestere termofissate con struttura progressiva labirintica disposta nella direzione del passaggio dell'aria: la parte colorata blu indica il lato di entrata dell'aria. Adatto alla filtrazione dell'aria atmosferica negli impianti di condizionamento e ventilazione, alla prefiltrazione negli impianti di verniciatura, abbinato ai filtri arresta vernice come secondo stadio negli scarichi dell'aria delle cabine di verniciatura per la raccolta delle eccedenze di vernice (OVER-SPRAY). Fornito in rotoli sezionabili da m 20, venduto a metri lineari.

Filter media PF3 made of thermowelded polyester fibre with mazy progressive structure willing in the passage air direction: the blue coloured part indicates the air in-let side. Suited for filtration of atmospheric air in conditioning and ventilation plants, for pre-filtration in spray plants, combined with filters it stops spray-paint as second status in exhausting plants in spray-booths for collect paint surplus (OVER-SPRAY). Supplied in cutable rolls 20 meters long, solded in linear meters.

ART. 28656100			
CARATTERISTICHE SPECIFICATIONS	NORMA STANDARD	UNITA' UNIT	VALORE VALUE
altezza rotolo *roll height*		mm	500
lunghezza rotolo *roll length*		m	20
grammatura *fabric weight*		g/m^2	150
spessore *thickness*		mm	15
arrestanza media *average eficiency*	EN 779	%	86,5
classe di filtrazione *filter classification*	EN 779		G3
temperatura max di esercizio *max working temperature*		°C	80
classe di comportamento alla fiamma *flame behaviour class*	DIN 53438		F1

Supporto antivibrante a base tonda
Vibration-damping support with round base

Art. 02423 GnuBo

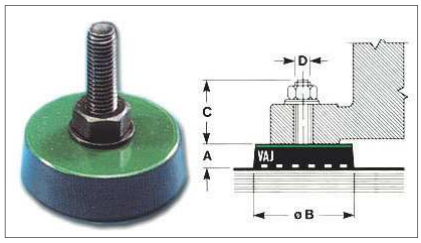

Descrizione:
Supporto antivibrante a base tonda in gomma sintetica su una piastra d'acciaio, tipo leggero senza dispositivo di livellamento. Utilizzato per il piazzamento, il livellamento e l'isolamento da vibrazioni di macchine utensili.

Vibration-damping support with round base made of synthetic rubber on steel plate, light type without levelling device. It is used for leveling, placeing and insulating from vibration machine tools.

ART. 02423						
Dati tecnici / Technical data						
cod. code	tipo kind	A [mm]	B [mm]	C [mm]	D	carico load [Kg]
02423050	**L 50**	16	50	37	M 10	78
02423085	**L 85**	16	85	37	M 10	196
02423120	**L 120**	16	120	37	M 10	390

Supporto antivibrante a base quadra
Vibration-damping support with square base

Art. 02427 GnuBo

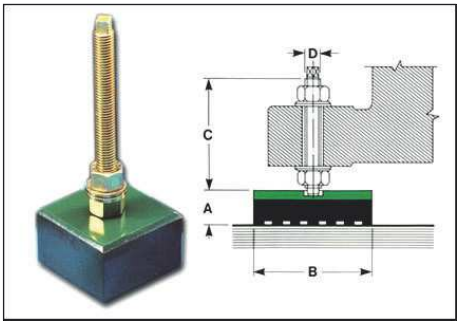

Descrizione:
Supporto antivibrante a base quadra in gomma sintetica su una piastra d'acciaio, tipo pesante con dispositivo di livellamento. Utilizzato per il piazzamento, il livellamento e l'isolamento da vibrazioni di macchine utensili.

Vibration-damping support with round base made of synthetic rubber on steel plate, heavy type with levelling device. It is used for leveling, placeing and insulating from vibration machine tools.

ART. 02427						
Dati tecnici / Technical data						
cod. code	tipo kind	A [mm]	B [mm]	C [mm]	D	carico load [Kg]
02427060	**P 60**	35	60	120	M 12	240
02427080	**P 80**	35	80	120	M 12	450
02427100	**P 100**	35	100	130	M 16	600
02427120	**P 120**	35	120	130	M 16	1000
02427140	**P 140**	35	140	170	M 20	1500
02427160	**P 160**	35	160	170	M 20	2500

Supporto antivibrante a base tonda
Vibration-damping support with round base

Art. 02445 GnuBo

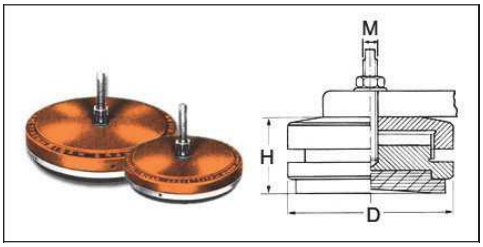

Descrizione:
Supporto antivibrante a base tonda in gomma sintetica su corpo in ghisa. Utilizzato per il piazzamento, il livellamento e l'isolamento da vibrazioni di macchine utensili.

Vibration-damping support with round base made of synthetic rubber on cast iron body. It is used for leveling, placeing and insulating from vibration machine tools.

ART. 02445						
Dati tecnici / Technical data						
cod. code	tipo kind	D [mm]	H_{min} [mm]	H_{max} [mm]	M	carico load [Kg]
02445110	**AR 110/R**	110	45	53	M 12	400
02445140	**AR 140/R**	140	45	53	M 14	800
02445170	**AR 170/R**	170	45	53	M 16	1800

Valigetta portatrapani
Drill case

Accessori vari - Valigette per utensili elettrici

ART. 81600 GnuBo

Descrizione:
Valigetta per trapani e avvitatori elettrici, in plastica con vano portaminuterie.

Case for electric drills and screwdrivers, made of plastic with organizer.

ART. 81600			
Dati tecnici / Technical data			
cod. code	L [mm]	W [mm]	H [mm]
81600100	385	345	140

Accessori vari - Grigliati - Protezioni per macchine utensili

Grigliato in vetroresina con copertura antiscivolo
Plastic grating with fiber glass with anti-slip coating

ART. 02960 GnuBo

Descrizione:
Grigliato realizzato in una matrice a base di resine in poliestere insaturo con fibre di vetro intrecciate, rivestito in superficie con uno strato di granuli di quarzo e silice. E' un'importante alternativa al grigliato tradizionale per le più svariate applicazioni grazie alle sue caratteristiche di: elevata resistenza meccanica bidirezionale, leggerezza, facilità di modulazione e di installazione con taglio e posa rapidi e funzionali, assenza di manuntenzione con possibilità di lavaggio e ripristino, resistenza alla corrosione, compatibilità chimica a molte soluzioni, test UV ed antinvecchiamento a norma UNI-EN ISO 4892, superficie antiscivolo conforme alla norma BS 7976:2002 anche in presenza di emulsioni di olio, ghiaccio o grasso, isolamento elettrico, termico ed elettromagnetico, autoestinguenza conforme alla norma ASTM E84 classe 1. Disponibile anche in altri formati, prego richiedere!

ART. 02960

Dati tecnici / Technical data

cod. code	maglia mesh [mm]	altezza height [mm]	luce light [mm]	spessore thickness [mm]	peso weight [Kg/m²]	temp. asercizio working temp. [°C]
02960500	**38 x 38**	**30**	33 x 33	7	15,5	-50 +95

CAPACITA' DI CARICO CON FRECCIA DEL 1%
LOAD CAPACITY WITH 1% ARROW

largh. pannello panel width [mm]	punto di carico load point [kg]	linea di carico load line [kg/m]	carico uniforme uniform distribution of load [kg/m²]
500	730	1065	5110
750	415	690	1185
1000	260	280	500

Grating made of unsaturated polyester resin matrix reinforced with interlaced fiber glass, coated on top with quartz and silica granules. It is an important alternative to usual grating for many applications cause of its features: it has high bidirectional mechanic resistance, it is light and easy to modulate and install cuase of quick and functional cut and installation, it does't need maintenance and you can wash and reinstate it, it is resistant to corrosion and compatible with many chemicals, it has UV and antiaging test according to UNI-EN ISO 4892, it has anti-slip surface according to BS 7976:2002 against emulsion of oil, ice or fat, it has electric, thermal and electromagnetic
insulation, it is fire resistant to ASTM E84 class 1. Supplied in others dimensions too, please ask!

Pellicola antiscivolo Safety-Walk
Anti-slide film Safety-Walk

ART. 74315 GnuBo

Descrizione:
Pellicola antiscivolo adesiva Safety-Walk General Purpose costituita da granuli abrasivi aggregati da resine sintetiche ad un robusto supporto in poliestere. Applicazioni: scale ed ingressi di uffici e condomini, rampe e passerelle, montacarichi e pedane di macchinari. Dimensioni: mm 150 x 18 metri. Colore nero.

Adhesive anti-slide film Safety-Walk General Purpose made of abrasive granules aggregated by synthetic resins to astrong polyester support. Applications: stairs and office and condos entrances,ramps and gangways, elevators and equipment platforms.
Dimensions: mm 150 x 18 meters. Colour black.

Cod. 74315150

Protezione per macchine utensili - Protezioni per macchine utensili

Attacco completo per schermo in metallo
Complete metal brace equipped

Art. 28807 GnuBo

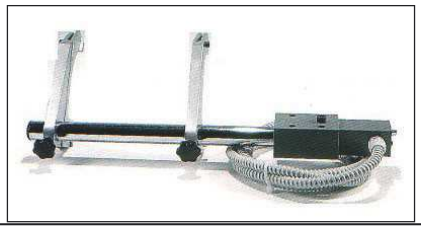

Descrizione:
Attacco completo per schermo in metallo con micro-interruttore di sicurezza.

Complete metal brace with safety micro-switch, to be fitted to protection screens.

ART. 28807

Dati tecnici / Technical data

cod. code	diam. min min diam. [mm]	diam. max max diam. [mm]
28807250	**250**	**450**
28807500	**500**	**600**

Protezione di cristallo acrilico per mandrini da tornio
Acrylic crystal protection screen for lathe's chucks

Art. 28830 GnuBo

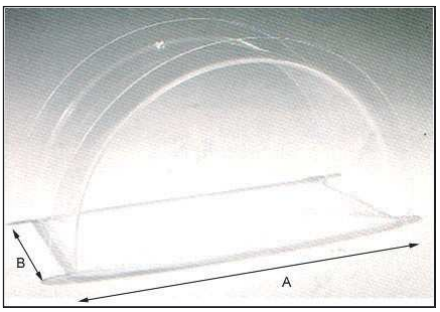

Descrizione:
Protezione di cristallo acrilico per mandrini da tornio.

Acrylic crystal protection screen for lathe's chucks.

ART. 28830

Dati tecnici
Technical data

cod. code	A [mm]	B [mm]
28830250	**250**	**150**
28830300	**300**	**150**
28830350	**350**	**150**
28830400	**400**	**180**
28830450	**450**	**180**
28830500	**500**	**250**
28830600	**600**	**250**

Protezione per macchine utensili - Protez. per macchine utensili - Insonorizzanti

Schermo antinfortunistico in policarbonato
Polycarbide protection screen with magnetic base

Art. 28853 GnuBo

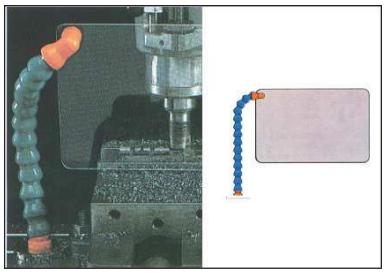

Descrizione:
Schermo antinfortunistico in policarbonato trasparente a base magnetica per la protezione degli occhi e del viso con posizionamento ultrarapido.

Polycarbide protection transparent screen with magnetic base for a quick positioning, for protection of eyes and face.

ART. 28853		
Dati tecnici Technical data		
cod. code	base base [mm]	altezza height [mm]
28853300	**250**	**190**

Vetro di riparo completo per smerigliatrici da banco Femi
Spare safety screen for Femi bench grinders

Art. 28867 GnuBo

Descrizione:
Vetro di riparo completo per smerigliatrici da banco Femi.

Spare safety screen for Femi bench grinders.

ART. 28867		
Dati tecnici Technical data		
cod. code	base base [mm]	altezza height [mm]
28867100	**15**	**12**

Protezione per macchine utensili - Insonorizzanti

Pannello antirumore in gomma espansa POLIESTIC
POLIESTIC expanded rubber soundproof panel

Art. 02190 GnuBo

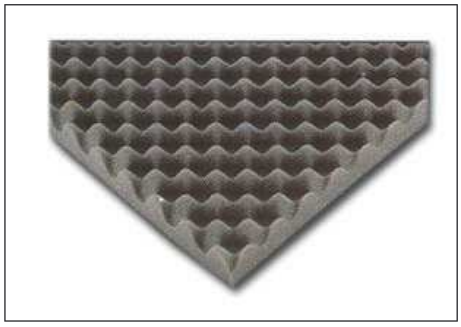

Descrizione:
Pannello antirumore in poliuretano espanso a cellule aperte, base poliestere POLIESTIC PS 3000, con superfici piana e bugnata. Ottimo coefficiente di assorbimento acustico, comportamento al fuoco UL-94HF-1.
Confezionato in rotoli sezionabili con lunghezza di m 25, altezza m 1, venduto in metri quadrati.

Soundproof panel made of open cell expanded polyurethan, base polyesther POLIESTIC PS 3000, with plane and rustication surfaces. Very good noise absorption coefficient, fire behavior UL-94HF-1. Packaged in cutable rolls with length m 25, height m 1, sold in square meters.

ART. 02190		
Dimensioni / Dimensions		
cod. code	spessore thickness [mm]	altezza height [mm]
02190300	**30**	1000
CARATTERISTICHE SPECIFICATIONS	**UNITA' UNIT**	**VALORE VALUE**
gomma base *basic rubber*		PS 3000
colore *colour*		antracite coal
peso specifico *specific weight*	Kg/m^3	25 ± 5%
carico di rottura *tensile strength*	Kpa	170
resistenza alla compressione 50% *compressive strength 50%*	KPa	20
temperatura d'esercizio *working temperature*	°C	-40 +100
autoestinguente *self-extinguishing*	MVSS 302 UL 94 HF 1	